WEIMAR DAY TODAY

>>>13 ARTISTIC INTERVENTIONS IN WEIMAR

>>>13 KUENSTLERISCHE INTERVENTIONEN IN WEIMAR

>>>11 MASTER THESIS PROJECTS

>>>11 MASTER PROJEKTE

04 Prof. Liz Bachhuber & Ass. Prof. Susanne Bosch >>> The project »Weimar day to day« Das Projekt »Weimar day to day«

>> Project Works

16 Andrea Acosta & Andrea Sirch >>> Grasouflage Grasouflage

18 Mark Baskett >>> »Tragbares Monument für das Versagen des Dritten Reiches in Deutschland« »Tragbares Monument für das Versagen des Dritten Reiches in Deutschland«

20 Michelle Browne >>> Here to be met Hier trifft man sich

22 Nayari Castillo >>> The Word/The Silence Das Wort/Die Stille

24 Dušica Dražić & Sam Hopkins >>> Young Serbians Young Serbians

26 Sam Hopkins >>> The naked snail The naked snail

28 Tegan Forbes >>> Tourist Cards Touristenkarten

30 Carole F. Lung >>> SL Mode: One size fits all SL Mode: Eine Größe für alle

32 Annalisa Mazzoli >>> Memoria, Coscienza Memoria, Coscienza

34 Emiliano Pistacchi >>> U&M Service in Public Space U&M Service im öffentlichen Raum

36 Merete Røstad >>> Wishing Well Der Wunschbrunnen

38 Naomi T. Salmon & Nikos Arvanitis >>> Carwash Autowäsche

40 David Spriggs >>> Reconstruction Images Rekonstruktions-Bilder

>> Master Thesis Works

44 Nikos Arvanitis >>> Holy Joy Himmlisches Glück

46 Karolina Freino >>> Void and beyond Void and beyond

48 Ralph Kistler >>> The ever longing of the Germans towards the lifestyle of the south Das ewige Verlangen der Deutschen nach dem Lebensgefühl des Südens

50 Karo Kollwitz >>> Textmachine Die Textmaschine

52 Mariela Limerutti >>> In the Interstice Im Zwischenraum

54 Vanessa Mayoraz >>> anecdota anecdota

56 Peer-Oliver Nau >>> The pillowfight at Jena-Auerstedt on June 7, 2006 Die Kissenschlacht bei Jena-Auerstedt am 7. Juni 2006

58 Felix Ruffert >>> Intercom Sprechanlage

60 Bianca Scliar Mancini >>> Mapping the moving self Mapping the moving self

62 Andrea Theis >>> Image Disturbance Bildstörung

64 Teresa Vida Sánchez >>> Poetic Places in Weimar-West Poetische Orte in Weimar-West

>>

67 Biography Lebenslauf

78 Thanks to Dank

79 Impressum Impressum

>>>Day-to-Day in Weimar>>> »Temporary Intervention in Public Space« is one of four content areas in the Master of Fine Art Program, »Public Art and New Artistic Strategies« at the Faculty of Art and Design at the Bauhaus-University in Weimar. The »Weimar Model« links theory and practice in interdisciplinary, project-oriented studies. >>> Each semester the graduate students work with one of four central themes, thus honing their ability to respond as artists within dynamic parameters. Student artists need critical training skills in research methodology and idea-generation techniques in order to respond in depth to a myriad of topics for context-specific work. This past summer, the city of Weimar itself was the laboratory for »Temporary Interventions in Public Space«. The students answered the following questions: How does the foreign visitor perceive the city? How does an artist confront the richness – and horror – of German history in relationship to the hard contrasts of a globalized present? Is a normal daily life in Weimar, this stronghold of German identification, conceivable? >>> In solving these questions the student artists – themselves a recent phenomena of the globalization of education in Germany – emphasized life in the here and now. These 25 students (from 18 different countries) developed temporary site- and context-related works of art for the public space of Weimar. Some students remained in the historical center, examining the tension between the city's heritage and the situation today; others went out into the housing projects, to the bus stop, to the edge of the freeway and into the neighborhoods. Sculpture, installation, happenings and performance mirrored their individual and unique perspectives on Weimar. The diverse cultural conceptions of this heterogeneous group of artists were reflected in their works. >>> Any work taken from the studio into the public realm must confront the non-art public, a new experience for many of these young artists who were trained in traditional academies and university art departments. Their personal work needs to form a synthesis with the public space in all of its clutter and density, in all of its implications and connotations. >>> The first half of the semester was devoted to research in the field and generating ideas; sightseeing and thematic tours in Weimar; and a careful observation of life in the city, including interviews with passers-by and citizens. In the second part of the term, the students made their temporary interventions for public space, which are described in this documentation.

>>>Day-to-Day in Weimar>>> Die »temporäre Intervention in den öffentlichen Raum« ist eine der vier inhaltlichen Schwerpunkte des Master of Fine Arts-Programmes »Kunst im öffentlichen Raum und neue künstlerische Strategien« an der Fakultät Gestaltung der Bauhaus-Universität in Weimar. Das »Weimarer Modell« verbindet Theorie und Praxis zu interdisziplinären und projektorientierten Studien. >>> In jedem Semester arbeiten die postgraduierten Studierenden mit einem von vier zentralen Themen und erweitern so ihre Fähigkeit, als KünstlerIn innerhalb dynamischer Parameter zu (re)agieren. Als KünstlerInnen in der Ausbildung müssen ihnen auf dem Weg Forschungsmethodologien und Techniken der Ideen-Entwicklung mitgegeben werden, die sie befähigen, angemessen auf die unzählbaren Themengebiete kontext-spezifischer Arbeiten reagieren zu können. Im vergangenen Sommer war nun die Stadt Weimar selbst das Labor für diese »Temporäre Intervention in den öffentlichen Raum«. Die Studierenden beantworteten hierbei folgende Fragen: Wie nehmen in der Stadt fremde BesucherInnen sie wahr? Wie können KünstlerInnen den Reichtum und Horror der deutschen Geschichte im Verhältnis zu der hierzu fast unvermittelbaren globalisierten Gegenwart adressieren? Ist das »normale« Alltagsleben in Weimar, diesem Bollwerk deutscher Selbstidentifizierung, denkbar? >>> In der praktischen Beantwortung dieser Fragen betonten die studierenden KünstlerInnen – selbst ein junges Phänomen der globalisierten Bildungspolitik Deutschlands – immer wieder das Leben im Hier und Jetzt. Die 25 Studierenden (aus 18 unterschiedlichen Ländern) entwickelten temporäre orts- und kontextbezogene Kunstwerke für den öffentlichen Raum Weimars. Einige der Studierenden blieben hierbei im historischen Zentrum Weimars, wo sie die Spannung zwischen dem historischen Erbe der Stadt und ihrer gegenwärtigen Situation untersuchten, andere verließen den Stadtkern und bewegten sich in die Siedlungsbereiche, ihre Bushaltestellen, die Ränder der Autobahn und die umliegenden Nachbarschaften. Skulptur, Installation, Happenings und Performances spiegelten ihre individuellen und kollektiven Perspektiven auf Weimar wider. Die vielfältigen kulturellen Konzepte und Vorstellungen dieser heterogenen Gruppe von KünstlerInnen wurden in ihren Arbeiten reflektiert. >>> Jede künstlerische Arbeit, die aus dem Studio in den öffentlichen Raum gezogen wird, muss diese nicht-künstlerische Öffentlichkeit ansprechen. Dies bedeutete für viele der jungen KünstlerInnen einen neuen Schritt. Die meisten von ihnen kommen aus den traditionellen Kunstausbildungen der Akademien und Kunstuniversitäten. Hier müssen ihre persönlichen Arbeiten nun eine Synthese mit dem öffentlichen Raum herstellen, in all seinem Wirrwarr und seiner Dichte, in all seinen Implikationen und unterschwelligen Bedeutungen. >>> Die erste Hälfte des Semesters war der Feldforschung und Ideenerschließung gewidmet, den Besichtigungen und thematischen Wegen durch Weimar; genauen Beobachtungen des Lebens in der Stadt, die beispielsweise in Interviews mit Reisenden und BürgerInnen bestanden. Im Juni und Juli fanden dann die temporären Interventionen in den öffentlichen Raum statt, deren Resultate in dieser Dokumentation zu sehen sind. >>> Durch diese ungewöhnlichen Aktivitäten an unerwarteten Orten griffen die Studierenden ein in die Alltagsroutine des städtischen Lebens. Durch den Einbezug von Humor, Überraschungs- und Irritationselementen machten sie die

>>> Attracting attention through unusual activity in unexpected places, the students intervened into the routines of daily city life. Using humor, elements of surprise and/or irritation, they made people curious enough to give up their Protestant reserve – so typical of this region of Germany – and enter into dialogue with the artist and his/her work. >>>Object Intervention in Public Space>>> Capturing the attention of passers-

by is the main strategy for an artist who places an object in the public space; thus the artist smuggles the unexpected and foreign object into a familiar situation: On the occasion of the annual flower show at the Market Square in Weimar, Andrea Sirch and Andrea Acosta put a layer of grass on bench seats and on café tables to mimic tablecloths demonstrating the encroachment of nature into urban space. >>> Often the students made tongue-in-cheek juxtapositions that gave an ironic turn to the situation, causing a shift: Two disparate things became a new entity, triggering a chain of associations in the viewer. What one has taken for granted in day-to-day life is suddenly perceived as new, heightening awareness. >>> Through the repeated placement of fishing rods at historical fountains throughout the center of Weimar, Karolina Freino questioned the source of artistic inspiration. Ralf Kistler's beautifully crafted replica of the Rialto Bridge, inaccessibly situated in the middle of the Ilm River, was a poetic apparition addressing the German longing for a Mediteranean lifestyle; it also suggested the trivialization of place by tourism. Sam Hopkins projected a film of a snail moving slowly across his face onto a screen standing in a dark, empty storefront; this performance acted as a magnet for passers-by, who gathered in front of the showcase window as if in front of a stage. David Spriggs' surprising, fictional construction sites call to mind the intense reconstruction of the post-Wende period in Eas-

vorbeigehenden Menschen neugierig genug, um sich aus ihrer protestantischen Distanz herauszubegeben, die so typisch für diese Region Deutschlands ist, und in einen Dialog mit den KünstlerInnen und ihren Arbeiten zu treten. >>>Objektinterventionen in den öffentlichen Raum>>> Die Aufmerksamkeit der Vorbeigehenden einzufangen ist die wesentliche Strategie eines/r KünstlerIn, der/die seine/ihre Arbeit im öffentlichen Raum platziert. Der/Die KünstlerIn schmuggelt so ein unerwartetes und fremdes Objekt in eine familiäre Situation, den öffentlichen Raum: Anlässlich des Blumenmarktes am Marktplatz in Weimar installierten Andrea Sirch und Andrea Acosta Rollrasen auf die Sitzflächen der Parkbänke und als Tischdeckenersatz in den umliegenden Cafés, um die Rückgewinnung der Natur im urbanen Raum zu versinnbildlichen. >>> Meist ist die Gegenüberstellung humorvoll und verleiht der Situation eine ironische Wende, eine Verschiebung. Zwei zuvor getrennte Dinge formieren eine neue Identität, lösen eine Kette von Assoziationen in dem/der BetrachterIn aus. Das, was im alltäglichen Leben als selbstverständlich angenommen wird, wird auf einmal in ein Neues verwandelt, erweckt erhöhte Aufmerksamkeit. >>> Karolina Freino griff die Frage nach den Quellen künstlerischer Inspiration durch die poetische Gegenüberstellung von Angelruten mit den historischen Brunnen in der Innenstadt von Weimar auf. Die handwerklich einwandfreie Nachbildung der Rialtobrücke von Ralph Kistler, die unzugänglich in der Ilm schwebte, war eine poetische Erscheinung, die der Sehnsucht der Deutschen nach einem mediterranen Lebensstil zum Ausdruck brachte; in dieser Arbeit wird zudem die Trivialisierung des Raums durch den Tourismus manifestiert. In einem

tern Germany. >>> The unexpected object in public space demands participation. With no instructions for use, people will respond in their own way. A gift to be taken by the bold: After interviewing citizens about their memories of place and recording their stories, Vanessa Mayoraz developed an alternative city map that is free for the taking at the tourist information office. Nayarí Castillo replaced the drawers of the card catalogue with small video screens that engage the library users in silent dialogue. Merete Røstad invited passers-by to toss a coin and make a wish, to linger at a mobile wishing-well of white concrete. >>> »Insider« public art has tiny interventions or subtle juxtapositions that are noticed only by the most perceptive of viewers. Examples of this strategy include Tegan Forbes' surreptitious placement of manipulated Weimar postcards onto postcard stands in Berlin and Weimar, an act that can be described as the opposite of shop lifting. In a shopping mall in the former »Gauforum«, the Weimar Atrium is the vaunted »gateway to Weimar« for visiting tourists; there Nikos Arvanitis used the ubiquitous »Crane Game Machine« to celebrate capitalism as the new religion. Trying to take casual passers-by completely by surprise, Felix Ruffert used a household intercom system as a means of communication between interior (private) and exterior (public) space. These hidden art works are intended to delight and reward those who discover them. >>> The artist in the public place also

leerstehenden Laden projizierte Sam Hopkins bei Nacht ein Video auf eine freistehende Fläche: Eine Schnecke bewegte sich langsam über sein Gesicht. Das Ereignis wirkte wie ein Magnet und die Passanten standen wie gebannt vor einer Bühne. Die überraschenden, fiktiven Baustellen von David Spriggs rufen die intensive Bautätigkeit der Nachwendezeit im Osten Deutschlands in Erinnerung. >>> Das Objekt im öffentlichen Raum verlangt nach Partizipation. Ohne mitgelieferte Gebrauchsanweisung wird hier von den Menschen erwartet, auf ihre eigene Weise zu reagieren. Ein Geschenk, das von den Mutigen angenommen wird: Nachdem sie Weimarer Bürger bezüglich ihrer Erinnerungen in Bezug zu Orten ausfragte und ihre Geschichten niederschrieb, entwickelte Vanessa Mayoraz einen alternativen Stadtplan, der kostenlos an der Touristeninformation zu bekommen ist. Nayarí Castillo ersetzte die Schubladen im Karteikatalog mit kleinen Videomonitoren, die den Nutzer in stillen Dialog verwickelte. Merete Røstad lud Passanten ein, innezuhalten und eine Münze in den Wunschbrunnen aus weißem Beton zu werfen. >>> Der Gebrauch kleiner Interventionen oder versteckter Gegenüberstellungen, wahrgenommen nur von den aufmerksamsten Betrachtern, ist die Strategie einer öffentlichen Kunst der »Insider«. Tegan Forbes heimliche Einschleusungen manipulierter Ansichtskarten von Weimar in Kartenständern in Berlin und Weimar ist ein Akt, der das Gegenteil von Ladendiebstahl ist. Das »Weimar Atrium«, das Einkaufszentrum im ehemaligen Gauforum, behauptet, selbst ein Eingangsportal für Touristen zu sein; Nikos Arvanitis setzte dort eine an solchen Orten häufig anzutreffende »Crane Game Machine« subversiv ein, um mit ihr den Kapitalismus als die neue Religion zu feiern. In seinem Versuch, Passanten zu

uses the strategy of chance, e.g., by setting up an open-ended situation in which an unknown factor or actor – the passer-by – completes the work. Karo Kollwitz offered poetry in the form of a cast aluminum sculpture attached to a lamppost that is programmed with contemporary poetry, recited by the authors. The people waiting for a bus need only to push a button to experience an intimate moment in public space. >>> At the various Weimar sites the students went beyond the classical discourse that occurs when an artist explains the work and the public asks the artist questions. This on-site dialogue was expanded when the students used various ploys, such as giving away something for nothing, or setting up an unusual but mundane situation and inviting people to participate in it. When the students juxtaposed objects in poetic ways, they piqued the curiosity of passers-by and invited questions, coaxing the reticent and distrustful citizens of Weimar, who were especially wary of foreigners, out of their reserve. Teresa Vida Sánchez collected favorite quotations and texts from inhabitants of Weimar-West. When she transferred their words, with a series of sprayed stencils, to the walls surrounding that section of the city, she gave voice to individuals in an anonymous housing project. >>> In Weimar, the public interacted with the students' art works on many levels. Their responses ranged from active interest and enthusiasm for the idea, to indifference, and – in the case of Andrea Theis' occupation of the Goethe-Schiller Monument – to verbal and physical abuse of the artist, and finally, to vandalism or the attempted destruction of the object. Members of the public ganged up on, or joined in with, the artist. Those who defended the work against hostile elements became guardians or caretakers by identifying with the work and/or the artist. Mariela Limerutti became involved in multi-layered ways with the architecturally hermetic neighborhood site of her work. She collected stories of first travels after the »Wende«, written on the back side of images of clouds. She distributed the images among the neighbors. The cloud images, when mounted in the windows seemed to dissolve the facades of the houses. She initiated a dialogue between strangers that aided in the creation of community. >>> Perhaps the most effective artistic strategy was to give and to receive: The student artists exchanged meaningful objects with the citizens and asked them to share their histories and dreams for the future with the artist and with each other. In this way the act of creation was necessarily completed by those who received it, demonstrating the profound value of art in public space. Daily life in Weimar, this stronghold of German identification is conceivable, but not necessarily »normal«: The richness of history plays into the intensity of the present, making Weimar a fascinating laboratory for research in contemporary culture.

Liz Bachhuber

überrumpeln, entdeckte Felix Ruffert die Gegensprechanlage als ein Medium der Kommunikation zwischen privaten Innenräumen und dem öffentlichen Raum. Diese versteckten Kunstwerke wollen die aufmerksamen Betrachter erfreuen und belohnen. >>> KünstlerInnen des öffentlichen Raums nutzen auch den Zufall selbst als eine Strategie, indem sie beispielsweise eine ergebnisoffene Situation herstellen, in der nur ein unbekannter Faktor oder Mitspieler – der Vorbeiziehende – die Arbeit vollenden kann. In einer aus Aluminium gegossenen und an einem Laternenmast befestigten Skulptur bot Karo Kollwitz je von ihren Autoren vorgelesene, zeitgenössische Gedichte an: Per Knopfdruck können die auf den Bus Wartenden ein intimes Moment im öffentlichen Raum erleben. >>> An unterschiedlichen Orten Weimars überschritten die Studierenden den klassischen Diskurs, der dort auftaucht, wo ein/e KünstlerIn seine/ihre Arbeit der fragenden Öffentlichkeit erklärt. Dieser ortsbezogene Dialog wurde an vielen Stellen erweitert, dort, wo die KünstlerInnen unterschiedliche Brüche einführten, das Verschenken von Etwas für Nichts, oder indem sie eine ungewöhnliche, aber banale Situation herstellten und Menschen einluden, selbst teilzunehmen. >>> Dort wo die Studierenden Objekte in poetischer Weise gegenüberstellen, erwecken sie die Neugierde der Vorbeiziehenden und öffnen den Raum für Fragen, den schweigsamen und gerade gegenüber fremden, misstrauischen Weimarer BürgerInnen schmeichelnd. Teresa Vida Sánchez sammelte Lieblingszitate und Texte von den Bewohnern Weimar-Wests. Indem sie ihre Wörter mit Schablonenschrift auf die Außenwände des Stadtteils anbrachte, verschaffte sie Raum für die individuelle Stimme in einem anonymen Plattenbauviertel. >>> In Weimar interagierte die Öffentlichkeit mit den Arbeiten der Studierenden auf vielen unterschiedlichen Ebenen. Ihre Reaktionen reichten von aktivem Interesse und Enthusiasmus für die Idee über Gleichgültigkeit bis – im Fall von der Besetzung des Goethe-Schiller-Denkmals durch Andrea Theis – zu verbalen und körperlichen Angriffen der KünstlerInnen und schließlich in Versuchen, die Arbeit des/der KünstlerIn zu zerstören. Mitglieder des Publikums wandten sich gegen den/die KünsterIn oder verhielten sich solidarisch mit ihnen. Diejenigen, die die Arbeit gegen die Angreifer verteidigten, wurden zu Wächtern und Beschützern des/der KünstlerIn selbst, indem sie sich mit der Arbeit identifizierten. Mariela Limerutti involvierte sich vielseitig mit der architektonisch hermetischen Nachbarschaft, die sie für ihre Arbeit ausgewählt hat. Sie ließ die gesammelten Geschichten von den ersten Reisen nach der Wende auf der Rückseite von Wolkenbilder von den Nachbarn aufschreiben. Sie verteilte die Geschichten und die Bilder in der Nachbarschaft. Die in den Fenstern montierten Wolkenbildern schienen die Fassaden aufzulösen. Sie schoben einen Dialog zwischen Fremden an, der zur Gemeinschaftsbildung beitrug. >>> Die vermutlich effektivste Strategie war es zu geben und zu nehmen: Die Studierenden tauschten bedeutungsgeladene Objekte mit den BürgerInnen aus und baten sie, ihre Geschichten und Träume mit den KünstlerInnen und untereinander zu teilen. Auf diese Art wurde der Akt der künstlerischen Produktion notwendig von denjenigen, an die sich gerichtet wurde, vervollständigt und demonstrierte darin einen grundsätzlichen Wert der Kunst im öffentlichen Raum. Das Alltagsleben in Weimar, in diesem Bollwerk deutscher

>>>Performative events in public space in Weimar>>> The majority of the temporary interventions in public space worked this term in the media of performance: Either through direct physical presence of the artist in the art project or through active integration of the audience, who that way became part of the art process and took part in a real experience. For some time, art in public space has been extending its language, means and forms. The concept of an individual object has all but been abandoned. »Performative events« have become part of public space practice. The term performance (execution, performance, representation, achievement) indicates a form of action art. Action art is a generic term for a movement in art in the 20th century where the classical forms such as painting and sculpture were enlarged in order to bring the body into the work and to perform something with temporary uniqueness. The goal is often to break the boundaries of an overly conventional and restrictive definition of art and art market. >>> Action art also marks an interface between art and politics. The public space as an interface between society, economy, culture and law, seems the most inviting space for aesthetical and political action. The focus of the artist working in a public space concentrates often on action, exchange processes, change and dynamics which dissolve existing structures and help develop/establish new ones. Weimar as a city has stage character, people move on that stage in mostly clearly defined roles:

Selbstidentifizierung, ist nachvollziehbar, aber nicht unbedingt »normal«: Der Reichtum der Geschichte spielt eine wichtige Rolle in der Intensität der Gegenwart: Weimar ist ein faszinierendes Laboratorium für die Erforschung der zeitgenössischen Kultur.

Liz Bachhuber

>>>Performative Ereignisse in Weimar>>>
Im zurückliegenden Semester arbeitete die Mehrzahl der temporären, künstlerischen Interventionen, die im Rahmen des MFA-Programmes entwickelt und realisiert wurden, mit Mitteln der Performance; entweder durch die direkte, physische Einbeziehung der KünstlerIn selbst in das Kunstprojekt oder durch die aktive Einbeziehung des Publikums, welches somit Teil des Ereignisses wurde, selbst an einem realen Ereignis teil hatte. Das Genre der »Kunst im öffentlichen Raum« ist schon lange um künstlerische Mittel und Formen, die die Dimensionen einzelner Objekte verlassen haben, erweitert worden. Der Begriff Performance (engl. für Durchführung, Aufführung, Darstellung, Leistung) bezeichnet eine Form der Aktionskunst. Diese überschreitet die klassischen Genre der bildenden Kunst (Plastik, Malerei, Zeichnung) in Richtung auf Körpereinsatz und zeitliche Einmaligkeit. Ziel ist oft ein Verlassen des als zu konventionell und eng empfundenen Kunstbegriffes und Kunstbetriebes. Aktionskunst existiert aber auch seit ihren Anfängen als Übertritt aus dem künstlerischen in andere Bereiche der Gesellschaft: Als Schnittmenge von Kunst und Politik. >>> Der öffentliche Raum als ein Knotenpunkt, an dem Soziales, Wirtschaft, Recht und Kultur sich aneinander reiben, bietet sich als Raum für ästhetisches und politisches Handeln gleichermaßen an. Das Interesse von KünstlerInnen am öffentlichen Raum liegt häufig in Handlungen, Austauschprozessen, Veränderungen und Dynamiken, durch die sich bestehende Strukturen auflösen und neue herausbilden lassen. Weimar im Besonderen hat als Stadt einen Bühnencharakter, die Menschen bewegen sich in ihr in häufig klar umrissenen Rollen: Als TouristIn, als StudentIn, als BewohnerIn, als ArbeitnehmerIn. Nur selten scheinen sich die Gruppen zu mischen. >>> Für KünstlerInnen bietet sich dieses Setting so als idealer Schauplatz für künstlerische Interventionen an, um durch ein von ihnen gestaltetes Ereignis die Grenzen des gesellschaftlichen Kontextes nicht nur in Frage zu stellen, sondern sie auch aktiv zu überschreiten. Dieser Herausforderung der Performance, die sich mit der Vielschichtigkeit der Realität und ihrer Wahrnehmung auseinandersetzt und sich ihr gleichzeitig aussetzt, haben sich etliche KünsterInnen des MFA-Programms mit mannigfacher Sprache und Anliegen gestellt. >>> Das Kooperationsvorhaben »Carwash« von Nikos Arvanitis und Naomi T. Salmon scheiterte in Weimar vorläufig an einer Genehmigung. Ihr Vorhaben war eine Tour durch die Autowaschanlage in einem Auto mit Unter-, aber ohne Obergestell. >>> Peer-Oliver Naus' Masterarbeit »Die Kissenschlacht bei Jena-Auerstedt« rekonstruierte eine Kriegsszene aus dem Napoleonischen Krieg um 1806 mit 500 Partizipanten als Kissenschlacht. >>> In Mark Basketts Arbeit »Tragbares Monument für das Versagen des Dritten Reiches« war der Künstler mit einem mobilen Monument in Weimar präsent. Er betrieb via »Stand-Fahrradfahren« drei Dynamos, mit denen er sein Monument von innen beleuchtete. Wollte der Betrachter sehen, was in dem mobilen Monument zu sehen ist, musste er/sie sich mit dem Kopf in die Holzbox begeben. >>> Michelle Brownes

As tourists, as students, as locals, as employees. These groups seem to rarely mix. >>> For artists, this seems to offer an ideal setting for artistic interventions, to question and to actively cross borders via an intervention. Many artists of the MFA-Program sought for this challenge, a performance which takes into account and will be taken into account of the multi layeredness of reality, having a variety of objectives and using a variety of languages. >>> The cooperative piece »Carwash« by Nikos Arvanitis and Naomi T. Salmon failed for now in Weimar because of a permission. Their intervention was supposed to be a tour through a carwash with the underconstruction of a car without the body. >>> Peer-Oliver Naus' master thesis »The pillowfight at Jena-Auerstedt« reconstructed a war scene as a pillowfight from the Napoleanic war in 1806 with 500 participants. >>> With the artwork titled »Tragbares Monument für das Versagen des Dritten Reiches« (portable monument for the failure of the Third Reich), the artist Mark Baskett was present in public with a mobile monument. The artist pedalled a stationary bicycle with three dynamos attached to the monument which lit up the monument from inside. If a viewer wanted to see inside the monument, they had to bend their heads into the wooden box. >>> Michelle Brownes series »Here To Be Met« covered several interventions, in which the Irish artist invited the audience for a chat over an Irish tea in public spaces: She chose locations like the

elevator in the students dormitory, the Theaterplatz, the Atrium-shopping mall in the former »Gauforum«. She also ran a public living room for the duration of one week in the students dormitory »Jakobsplan«. >>> For her work »Memoria, coscienza«, the Italian artist Annalisa Mazzoli invited approximately 40 people to stand still in order for the duration of one hour on the Theaterplatz, evoking memories of intolerance, hatred, discrimination and ignorance. >>> For the duration of five days in June between 9–4 pm, Andrea Theis joined every image which visitors tried to take of the Schiller-Goethe-Monument on Theaterplatz. »Image Disturbance« caused tremendous emotional border experiences for the people involved through the disturbance of their planned, ritual act of taking touristic photographs. >>> Bianca Scliar Mancini realized with »Mapping The Moving Self« five classical performances in public space in Weimar. Partly she invited the audience to watch, partly performances just took place in day to day life, e.g. her wearing a plastic bag over her head for the duration of a full day without taking it off for any activity. >>> For the duration of two months Carole Frances Lung opened a garment shop in Weimar, »SL Mode – One size fits all«, in which she designed and sewed garments, which exclusively fitted her body size. She raised discussions about the cultural assimilation of fashion and clothes, a process in which all minorities gradually assimilate to the habits and attitudes of a mainstream culture. >>> Emiliano Pistacchi died and experienced a reincarnation. After his rebirth he founded the »U&M Service in public space« which – as reparation for huge ignorance in the past – eliminates the (dog)shit of others. >>> The performance of Dušica Dražić & Sam Hopkins »Young Serbians« took place without invited audience along the motorway close to Weimar. Dušica danced laughing and uninhibited in the rain to music of David Bowie, »Young Americans«, which Sam substituted with the refrain »Young Serbians«. >>> People often wonder why some artists tend to leave their secure white cube, their space, to be on the streets. Do they do this because they feel more part of the society on the streets, or because they don't want to wait until someone in the three percent contemporary artlovers recognize their work, or because they have chosen a language and content that only works in that specific site? >>> People also wonder how satisfying a performance can be, since apart from documentation most of the time nothing remains of the process. No art object, no material, nothing to sell, nothing for a museum to show. Performative events have something to do with the courage and the faith in an experience and event, and make particularly clear, how immaterial the essence of art is – realization, communication, beauty, truth, affectingness, memory…

Ass. Prof. Susanne Bosch

Serie »Here To Be Met« umfasste mehrere Interventionen, in denen die irische Künstlerin an öffentlichen Orten zu einem Plausch bei irischem Tee einlud; sie wählte Orte wie den Fahrstuhl ihres Studentenwohnheims, den Theaterplatz, das Einkaufszentrum im ehemaligen »Gauforum«, das Atrium; ferner eröffnete sie für die Dauer einer Woche ein »Volkswohnzimmer« im Studentenwohnheim Jakobsplan. >>> Die Italienerin Annalisa Mazzoli lud in ihrer Arbeit »Memoria, coscienza« ca. 40 Menschen ein, für eine Stunde regungslos in Reih und Glied auf dem Theaterplatz zu verharren – Intoleranz, Hass, Diskriminierung und Ignoranz mahnend. >>> Andrea Theis gesellte sich an fünf Tagen im Juni zwischen 8 – 16 Uhr auf jedes Bild, welches Menschen vom Goethe-Schiller Denkmal auf dem Theaterplatz machen wollten. »Image Disturbance« sorgte bei den involvierten Personen durch die Störung ihrer geplanten rituellen Handlung des touristischen Fotografierens für immense emotionale Grenzerlebnisse. >>> Bianca Scliar Mancini machte mit »Mapping The Moving Self« fünf klassiche Performances im öffentlichen Stadtraum von Weimar, zu denen sie zum Teil einlud, zum Teil fanden diese einfach statt wie z.B. das Tragen einer Plastiktüte über dem Kopf für die Dauer eines Tages, ohne diese herunterzunehmen. >>> Carole Frances Lung eröffnete für die Dauer von zwei Monaten einen Bekleidungsladen in Weimar, »SL Mode – One size fits all«, in dem sie Mode entwarf und nähte, die ausschließlich ihrer Körpergröße entsprachen. Sie thematisierte dabei die kulturelle Assimilation von Mode und Kleidung, ein Prozess, bei dem alle Minderheiten schrittweise die Gewohnheiten und Haltung der vorherrschenden Kultur annehmen. >>> Emiliano Pistacchi starb und erlebte eine Wiederauferstehung. Nach dieser gründete er einen Dienstleistungsunternehmen, »U&M Service im Öffentlichen Raum«, welches als Wiedergutmachung für viel Ignoranz in der Vergangenheit die (Hunde)Kacke anderer beseitigt. >>> Die Performance »Young Serbians« von Dušica Dražić & Sam Hopkins fand unter Ausschluss einer geladenen Öffentlichkeit an einer Autobahn bei Weimar statt. Dušica tanzte lachend und ausgelassen im Regen zu der Musik von Bavid Bowie, »Young Americans«, dessen Refrain Sam singend durch »Young Serbians« ersetzte. >>> Oft wundern sich die Leute, dass Künstler ihren Raum, den sicheren »White Cube« verlassen, dass sie sich auf die Straße begeben. Tun sie das, weil sie sich dort mehr als ein Teil der Gesellschaft fühlen, weil sie nicht warten wollen, bis sich die drei Prozent Kunstinteressierten ihrem Werk zuwenden, weil sie eine Sprache gewählt haben, die eben nur an diesem Ort funktioniert? >>> Ferner wundern sie sich, wie befriedigend eine Performance sein kann, bleibt doch außer einer Dokumentation oft nichts erhalten von dem Prozess. Kein Werk, keine Materie, kein Verkauf, kein Museumsstück. Performative Ereignisse haben etwas mit dem Mut und Vertrauen in ein Erlebnis und Ereignis zu tun und machen besonders deutlich, wie immateriell die Essenz von Kunst – Erkenntnis, Kommunikation, Schönheit, Wahrheit, Berührtsein, Erinnerung,… – ist.

Ass. Prof. Susanne Bosch

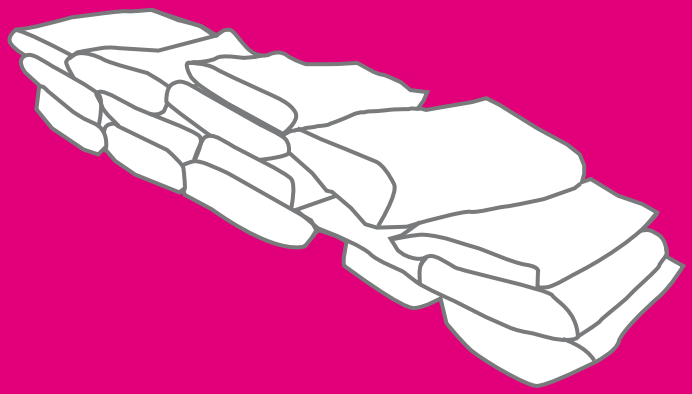

WEIMAR DAY TO DAY

>>> 13 ARTISTIC INTERVENTIONS IN WEIMAR

>>> 13 KUENSTLERISCHE INTERVENTIONEN IN WEIMAR

GRASOUFLAGE

One-day intervention,
Marktplatz Weimar, May 2006.

GRASOUFLAGE

Eintägige Intervention,
Marktplatz Weimar, Mai 2006.

Andrea Acosta & Andrea Sirch

Something very small can make a space change and then one piece of information adds to the other: Thus starting an endless, imaginary chain of potential connections. Two impulses negotiate this as a reflection of nature in the urban sphere: On one hand, a surreal displacement of place and position between our bodies and the grass, when it is brought to the table and the benches, »a poetic alteration«; on the other hand, a subtle gesture that calls attention to the wild life that germinates unnoticed between the stones of the pavement, a subtle comment on misplaced values and ownership of public space. Can unexpected, playful interruptions into the routine of common, everyday activities generate new ways of relating to the immediate environment?

Schon etwas sehr Kleines kann einen Raum verändern und indem sich dann eine Information an die andere fügt, wird eine endlose, imaginäre Kette potentieller Verbindungen zusammengesetzt. Zwei Impulse verhandeln hier diese Reflexion der Natur im urbanen Raum: Auf der einen Seite eine surreale Neuverortung von Platz und Position zwischen unseren Körpern und dem Gras, dort, wo es auf die Tische und Bänke gepflanzt wird, »eine poetische Umwandlung«; auf der anderen Seite eine zarte Geste, die die Aufmerksamkeit auf das unregierte Leben der Natur richtet, das unentdeckt zwischen den Steinen des Bürgersteigs hervorkeimt. Ein subtiler Kommentar zu den falsch gesetzten Werten und Besitzverhältnissen des öffentlichen Raums. Können unangekündigte, spielerische Unterbrechungen in der Routine von bekannten, alltäglichen Aktivitäten neue Wege erschließen im Verhältnis zu ihrem unmittelbaren Umfeld?

»Tragbares Monument fuer das Versagen des Dritten Reiches in Deutschland«

»Tragbares Monument fuer das Versagen des Dritten Reiches in Deutschland«

Mark Baskett

On the 7th and the 9th of June 2006, the artwork titled »Tragbares Monument für das Versagen des Dritten Reiches« was wheeled to the space located between »Neues Museum Weimar« and »Gauforum«. For a period of three hours, the artist pedalled a stationary bicycle that was attached to the monument. Three dynamos attached to the bike generated enough electricial energy to light up a picture situated inside the monument. The picture was a hand-drawn image depicting the dead children of Joseph Goebbels. Throughout this temporary intervention, viewers were free to come and view the action, look inside the monument, and if they wished, speak to the pedaller/performer. This artwork is an invitation to consider what role visual representation can play in the act of remembering the past. In this instance, a difficult thematic of political symbolism and child-victims was presented to the public. Viewers were offered to enter into a communicative process that questions how art can be used to represent both political ideologies and people subject to their implementation. Importantly, this artwork presents viewers with no easy answers, rather, it offers viewers to join in the activity of processing and interpreting images of the past today. Above all else, this artwork invites people to question the visual presentation of the past as an object for passive viewing.

Am 7. und 8. Juni 2006 wurde das Kunstwerk mit dem Titel »Tragbares Monument für das Versagen des Dritten Reiches« auf den Platz zwischen Weimars Neuem Museum und dem »Gauforum« gerollt. Für einen Zeitraum von drei Stunden fuhr der Künstler auf einem arretierten Fahrrad, das an das Monument angeschlossen war. Drei am Fahrrad angebrachte Dynamos erzeugten genug elektrische Energie, um ein Bild, das innerhalb des Monuments befestigt worden war, zu erhellen. Hierbei handelte es sich um eine handgezeichnete Abbildung der toten Kinder Joseph Goebbels. Während der temporären Intervention konnten die Besucher das Monument ebenso wie die Aktion besichtigen und, so sie wollten, mit dem Radfahrenden/Performer sprechen. Diese Arbeit ist eine Einladung dazu, über die Rolle nachzudenken, die die visuelle Repräsentation in der Erinnerung der Vergangenheit spielt. In diesem Fall wurden die schwierigen Thematiken des politischen Symbolismus und der Opferposition der Kinder der Öffentlichkeit präsentiert. Betrachter wurden dazu aufgefordert, in einen kommunikativen Prozess einzutreten, der sich fragte, inwiefern Kunst sowohl für die Repräsentation politischer Ideologien nutzbar gemacht werden kann als auch für die Darstellung derjenigen Menschen, die zu Opfern ihrer Folgen wurden. Wesentlich ist hierbei, dass die Arbeit keine einfache Interpretation anbot, sondern dem Betrachter eine Einstiegsmöglichkeit in den Diskurs über das Interpretieren und Weiterreichen der vergangenen Bilder in der Gegenwart liefert. Vor allem Anderen lädt sie ein, die visuelle Repräsentation der Vergangenheit als Objekt passiver Betrachtung in Frage zu stellen.

Michelle Browne

»Here to be Met« is a series of performances in which the artist Michelle Browne offered tea and a chat to the general public in various locations around the city. On arriving in Weimar the artist was struck by the weight of history and the reliance of the city on this history. In an effort to encounter contemporary Weimar, the artist used the ritual of tea to create a space for discussion about everyday Weimar. During the artist's childhood, in her native country Ireland, tea played an important role in offering a place for intimacies to be shared and friendships to be made. The project was developed further by bringing teatime to the elevator in Jakobsplan, a large anonymous GDR student block, in which the artist lived during her stay in Weimar. Living in a building with little opportunity to meet your neighbours, Michelle looked at ways to create a space for interaction and discussion, culminating in the creation of the »Volkswohnzimmer«, a communal space for the residents of the building.

»Hier trifft man sich« ist eine Serie von Performances, in denen die Künstlerin Michelle Browne der allgemeinen Öffentlichkeit an unterschiedlichen Orten in der Stadt Tee und ein Gespräch anbot. Bei ihrer Ankunft in Weimar war die Künstlerin beeindruckt von der Allgegenwärtigkeit der Geschichte in der Stadt und dem Vertrauen der Stadt selbst in diese Geschichte. In ihren Bemühungen, mit dem gegenwärtigen Weimar in Kontakt zu kommen, nutzte die Künstlerin das Ritual des Tee-Trinkens, um einen Diskussionsraum für das Alltägliche in Weimar zu eröffnen. Während ihrer Kindheit in Irland spielte Tee eine wichtige Rolle darin, einen intimen Ort anzubieten, in dem sich gemeinsam aufgehalten werden konnte, in dem sich Freundschaften entwickelten. Das Projekt wurde erweitert um die Positionierung der »Teatime« im Fahrstuhl des Jakobsplan, einem großen, anonymen DDR-Studentenblock, in dem die Künstlerin während ihres Aufenthaltes in Weimar wohnte. In einem Gebäude lebend, in dem die Möglichkeit, seine Nachbarn zu treffen, derart gering ist, versuchte Michelle stetig einen Raum für Interaktion und Diskussion herzustellen, gipfelnd in der Eröffnung des »Volkswohnzimmers«, einem Gemeinschaftsraum für die Bewohner des Gebäudes.

Nayarí Castillo

Nayarí Castillo presents a video-intervention that relates the difficult daily condition of the immigrant with the surrounding world of meanings, with the new experience of the »other« through verbs. The intervention »The word/The silence« is an almost invisible installation in the index-card shelves of the library of the school of music in Weimar. The series of videos – about the word and its significance in poetic discourse and its impact on the comprehension of the language of silence – will be projected on three tiny screens that replace a drawer of the card catalogue for a period of a week. This small installation is meant to create an awareness of the image and of video as a possible media to describe the word, as a dialogue, translating the world of the image and the power of language. Above all, the work addresses the library users by whispering about the human condition of contemplation and about the ideal status of the word, that ever-silent and profound travel companion of the mind. In practical terms, the normal user of the index-cards will observe a small change in their environment and hopefully engage in a subtle discourse about silence and the real and abstract meaning of words.

Nayarí Castillo präsentiert eine Videointervention, die die schwierige Alltagssituation von Migranten zu der sie umgebenden Bedeutungswelt und zu neuen Erfahrungen des »Anderen« durch Verben ins Verhältnis setzt. Die Intervention »Das Wort/Die Stille« ist eine nahezu unsichtbare Installation in den Indexkartenboxen der Musikbibliothek Weimars. Die Serie von Videos über das Wort und seine Signifikanz im poetischen Diskurs, seinen Einfluss auf den Bedeutungsumfang einer Sprache der Stille, wird auf drei kleine Projektionsflächen geworfen, die für eine Woche die Schubkästen des Kartenkatalogs ersetzen. Diese kleine Installation soll die Aufmerksamkeit auf Bild und Videobild als Medien des Weltverständnisses lenken, als ein Dialog, der die Welt des Bildes und die Macht der Sprache ineinander übersetzt. Vor allem richtet sich die Arbeit an die Bibliotheksnutzer. Sie flüstert ihnen vom menschlichen Zustand der Kontemplation und dem idealen Status des Wortes zu, diesem immer stillen und hintergründigen Reisebegleiter der Gedanken. Praktisch wird der Benutzer der Index-Karten eine minimale Veränderung in seinem Umfeld bemerken und sich darin hoffentlich in einen Diskurs über Stille, den realen und den abstrakten Bedeutungsumfang der Worte begeben.

>>>>>>>*At times the word breaks and does not allow itself to be heard, leaving the human being in a terrible solitude, as painful as cold. Manchmal bricht das Wort und erlaubt sich nicht, gehört zu werden. Es hinterlässt den Menschen in einer furchtbaren Einsamkeit, so schmerzhaft wie die Kälte.*

Dušica Dražić & Sam Hopkins

A young woman stands by the side of the motorway. It has been raining, the woman is wet and the road is noisy. Off camera a voice addresses her: »Take three«. She leans forward seeming not really to hear but music starts playing and the woman starts to dance. The song is »Young Americans« by David Bowie. During the chorus a voice joins in singing »Young Serbians« instead of »Young Americans«. The video lasts slightly longer than the duration of the song.

Eine Frau steht am Rand einer Autobahn im Grünstreifen. Es hat geregnet; die Frau ist nass und die Straße lärmend. Hinter der Kamera spricht eine Stimme zu ihr: »Take three«. Sie lehnt sich vor, scheinbar nicht um zu hören, sondern wegen der Musik, die beginnt. Die Frau beginnt zu tanzen. Es ist das Stück »Young Americans« von David Bowie. Während des Refrains singt die Stimme hinter der Kamera »Young Serbians« statt »Young Americans«. Das Video ist ein wenig länger als der Song.

>>>>>>> *Filmstill. Videoausschnitt.*

Tegan Forbes

Step one: 1. Photograph Weimar 2. Digitally manipulate the houses 3. Design the Tourist Card – 1000 printed. Step two: 1 . Place postcards in heavily saturated postcard stands, mainly in Berlin and Weimar 2. Purchase a Tourist Card and keep the receipt 3. Always leaving some cards behind for others to enjoy. These cards are marketed towards the consumers and venders who try to claim an identity through souvenirs. These Tourist Cards of Weimar quickly give the impression of the beautiful houses of Germany's Culture Capital, yet on a second glance there is a more somber feeling that invites one to question what is really being said. Through exploring authorship this production of work articulates the symbolic act of possessing a location. Tourist Cards remark on the collectable attitude of tourist trinkets, and how vaguely visitors consume an interpretation of a place. By reducing a location into a memento one condenses the understanding of that place. The work functions in a space that contemplates locations and their direct relationship to those who live there.

Erster Schritt: 1. Fotografiere Weimar 2. Manipuliere die Häuser digital 3. Entwirf eine Touristenkarte – Auflage 1000 Stück. Zweiter Schritt: 1. Platziere die Postkarten in gut gefüllten Postkartenständern, hauptsächlich in Berlin und Weimar 2. Kaufe eine Touristenkarte und bewahre den Beleg auf 3. Lass immer einige Karten zum Vergnügen anderer zurück. Diese Karten werden an die Konsumenten und Verkäufer vermarktet, die durch Souvenirs eine Identität herzustellen versuchen. Diese Touristenkarten von Weimar erzeugen auf den ersten Blick den Eindruck schöner Häuser aus der »Kulturhauptstadt Europas 1999«. Bei einem zweiten Blick allerdings stellt sich eine Unsicherheit her darüber, was wirklich ihre Aussageabsicht sein könnte. In der Erkundung der Autorenschaft macht diese Produktion den symbolischen Akt der Inbesitznahme eines Ortes deutlich. Die Touristenkarten kommentieren die Sammlungsgesinnung touristischen »Nippes«, ihrer nur vagen Wahrnehmung der an sie verkauften Interpretation des Ortes. In der Reduktion eines Ortes zu einem Memento wird sein Verständnis verdichtet. Die Arbeit setzt dort ein, wo Orte und ihr direktes Verhältnis zu denen, die in ihnen leben, reflektiert werden.

>>>>>>> *Tourist Card in stand. Touristenkarte zwischen »herkömmlichen« Ansichtskarten.*

THE NAKED SNAIL

Sam Hopkins

Having studied History before studying Fine Art I find the issue of a »legitimate« history a compelling one. Weimar in particular exhibits a strong sense of one history being more »right« than another. Whilst Goethe and Schiller are seen as historical figures which are truly representative of German culture, the Third Reich is seen as some kind of aberration, a period which has no organic connection to the corpus of German history. This led me to the idea of prosthesis as a metaphor. In many ways it seems that the Nazi period is treated as an extension on top of the German »body«, that there is no organic connection between this and the rest of German history. Exploring possible forms to express this uneasy relationship between different pasts I became interested in the power of the Hitler moustache as symbol for this period. In an attempt to explore these concepts of organic connection and legitimacy I developed a video piece involving a slug that is initially positioned as a moustache. During the course of the video the slug moves from its position, explores the contours of my face and finally escapes to my hair. Although at first the moustache reference may be clear, through the passage of time and the transit of the slug, the references become more ambiguous.

Da ich vor der Freien Kunst Geschichte studierte, interessiert mich das Thema der »legitimierten« Historie sehr. Gerade Weimar präsentiert sehr nachdrücklich einen Sinn für Geschichte, in der einige Aspekte »richtiger« sind, als andere. Während Goethe und Schiller als historische Figuren gesehen werden, die repräsentativ für die deutsche Geschichte ausstellbar sind, scheint der Nationalsozialismus als eine Art von Anomalie, eine Zeit, die keine organische Verbindung zum Korpus deutscher Geschichte in sich trägt. Dies brachte mich auf die Idee der »Prothese« als einer Metapher. In vielerlei Hinsicht scheint die nationalsozialistische Geschichte ein Ansatzstück am deutschen »Körper« zu sein, dem keine »organische« Verbindung zum Rest der deutschen Geschichte zukommt. In meiner Suche nach möglichen Formen, dieses beunruhigende Verhältnis zwischen den unterschiedlichen Vergangenheiten auszudrücken, stieß ich auf die Wirkung des »Hitlerbärtchens« als ein Symbol für diese Zeit. In meinem Versuch, die Konzepte organischer Verbindung und Legitimität zu beleuchten, entwickelte ich eine Videoarbeit, in der eine Nacktschnekke zunächst als eben dieser Bart positioniert ist. Im Verlauf des Videos bewegt sich die Schnecke von ihrer Position weg, über die Konturen meines Gesichts, um sich schließlich in meine Haare zu retten. Wenn auch zunächst der Bezug auf das Bärtchen klar sein sollte, wird die Referenz durch den Verlauf der Zeit und den Weg der Schnecke verschwommener.

Carole Frances Lung

Fashion allows us to experiment with our identities, exploring time, place, people and roles during the initial search, the selection, and then actual wearing of the clothes. Emphatic associations are created, »it is as though the fabric (of our clothes) were indeed a natural extension of the body or even of the soul« *(Bell, 1976). Fashion and Clothing and Appearance Management Wendy Moody (Fashion Retail Group, Textiles and Paper).* Upon my arrival to Weimar I was inspired by the empty storefronts and adverse reaction to my appearance to open a clothing shop. SL MODE: One size fits all, a filter of my experiences in Weimar through the production, display and »sales« of garments. In realizing this point of engagement between the audience (those who entered) and myself, a dialog was shaped revolving around topic of body image, sewing traditions, shopping habits and the local history.

Die Mode erlaubt es uns, mit unseren Identitäten zu experimentieren, Zeit und Raum, Menschen und deren Rollen im Prozess des Suchens, des Auswählens und des Tragens von Kleidung zu erforschen. Es entstehen emphatische Assoziationen, »es ist, als wären die Stoffe der Kleidung tatsächlich eine natürliche Verlängerung des Körpers oder sogar der Seele« *(Bell, 1976). Mode und Kleidung und Erscheinungsbild-Management. Wendy Moody (Modeentwurfs- und Handelsgruppe, Textilien und Papier).* Bei meiner Ankunft in Weimar wurde ich inspiriert, aufgrund leerer Schaufenster und den feindlichen Reaktionen auf mein Erscheinungsbild, ein Bekleidungsgeschäft zu eröffnen: »SL MODE: Eine Größe für alle«, ein Filter meiner Erfahrungen in Weimar, vermittelt durch die Produktion, die Ausstellung und den Verkauf von Kleidungsstücken. Indem ich dieses Reaktionsfeld zwischen den Besuchern (denen, die das Geschäft betraten) und mir selbst realisierte, wurde ein Dialog geschaffen, der sich um die Themen Körperbild, Nähtraditionen, Verkaufsverhalten und lokale Tradition spannte.

>>>>>>> *Garment display space. Ausstellungsraum.*

MEMORIA, COSCIENZA

Collective Performance, 2006.

MEMORIA, COSCIENZA

Kollektive Performance, 2006.

Annalisa Mazzoli

On Sunday, June 18, 2006 at 1.00 p.m. there will be a collective performance on Theaterplatz. It takes only an hour: The participants should stand still and stay firm in their positions. The position of standing up straight and motionless refers to the treatment of incoming prisoners of concentration camps: Sometimes they had to stand still for more than ten hours, and those who despite this tried to move were killed. Weimar still shows signs of racism: Foreigners are often victims of ignorant and intolerant people; discrimination and different forms of violence can be found all over Weimar. The university, the primary institution involved in inviting people from all over the world to come to Weimar, doesn't clearly take a stand. That's why I thought that students should speak out, or – as in this case – quietly demonstrate their opposition to violence. And I need many people to participate, as many as possible. Weimar could truly be more pleasant and safer without acts of violence against foreigners.

Am Sonntag, dem 18. Juni, um 13.00 Uhr wird es eine kollektive Performance auf dem Theaterplatz geben. Sie dauert nur eine Stunde: Die Teilnehmenden sollen still stehen und unbeweglich in ihren Positionen verharren. Ihre aufrechte und bewegungslose Position nimmt Bezug auf die Behandlung ankommender Häftlinge in Konzentrationslagern: Sie mussten teilweise für mehr als zehn Stunden still stehen. Diejenigen, die versuchten, sich trotzdem zu bewegen, wurden ermordet. Weimar ist immer noch von Rassismus gezeichnet: Fremde werden oft Opfer von Ignoranz und Intoleranz; Diskriminierung und unterschiedliche Formen von Gewalt sind überall in Weimar präsent. Die Universität, diejenige Institution, die Leute aus aller Welt nach Weimar einlädt, macht ihre Position dazu nicht deutlich genug. Daher dachte ich, dass Studierende sich zu Wort melden sollten oder – wie in diesem Fall – stumm ihre Gegnerschaft zur Gewalt demonstrieren. Ich brauche viele Teilnehmende – so viele wie möglich. Weimar könnte angenehmer und sicherer werden ohne die Gewalttaten gegen Fremde.

Wir akzeptieren Deine Kacke

Fuer eine Welt ohne Krieg im Park, fuer die Freiheit aller Voelker und Kreaturen muessen wir die Natur der Dinge akzeptieren.
Jeder kann etwas dafuer tun.

Schliesslich tun wir es alle **(Kacken).**

Hundesprichwort

Wenn das, was Ihr zuruecklasst, nicht auf der Erde liegen bleiben kann, denken wir daran, die Fruechte Euerer Koerper einzusammeln!

U&M Assistenten fuer Gruenflaechenpflege

0176- -6515 3121

Ruf an!

www.fotolog.com/umservice

Emiliano Pistacchi

We came back to clean up your poo because in the past we ourselves produced a lot of it. We opened a service in public space and helped the people collecting poo because in the past we had always ignored them. We became friends with all the people and with all the small creatures that they own (dogs), because in the past we didn't believe in love among people (and dogs!). We tried to create a new way for human being to understand life in its small dimensions. We tried to clean the path that people use. We tried to make reparation. But the work takes so long. And opens up infinite discoveries. Somebody told me this. Sometimes I can see it.

Wir sind zurückgekehrt, um eure Kacke zu beseitigen, weil wir selbst in der Vergangenheit viel davon hinterlassen haben. Wir eröffneten eine Dienstleistung im öffentlichen Raum und halfen den Leuten, Kacke aufzulesen, weil wir die Menschen in der Vergangenheit ignoriert haben. Wir haben uns mit den Leuten und den kleinen Kreaturen, die sie besitzen (Hunde), angefreundet, weil wir in der Vergangenheit nicht an die Liebe unter den Menschen (und Hunden!) geglaubt haben. Wir versuchten, einen neuen Weg für die Menschen zu finden, um die kleinen Dimensionen des Lebens zu verstehen. Wir versuchten, den Weg der Menschen zu säubern. Wir versuchten, wieder gutzumachen, was wir taten. Aber die Arbeit dauert sehr lang. Und eröffnet unendliche Entdeckungen. Jemand sagte mir dies. Manchmal kann ich es sehen.

Merete Røstad

In a society dominated by mass media and cut off from cultural tradition, wishing well provides welcome, if temporary, respite. The sculpture is an abstracted concrete semi-circular form with four metal castors at the base, pointing to its functionality as an itinerant memorial, it is »filled« with water to a level of approximately five centimeters. »Wishing well« is an articulation of what can be understood through myth, art and ritual. It is a metaphorical »social watering hole« where people can gather, pause and reflect, an allusion compounded by its inaugural placing in the central reading room at the »Herzogin-Anna-Amalia« Library in Weimar, and its subsequent positioning at »Freibad Schwanseebad«, Weimar's public outdoor swimming pool. Though there is no text to instruct the viewer in a conception of this work, there is of course a common understanding of its implications. On a daily basis the artist plays the role of both well-keeper and wish-maker, scribing a single word in chalk on the sculpture and tending to the water. *Cathy Butterworth*

In einer Gesellschaft, die von Massenmedien dominiert wird und abgeschnitten ist von ihrer kulturellen Tradition, bedeutet ein Wunschbrunnen eine willkommene, wenn auch nur temporäre Ruhepause. Die Skulptur selbst ist ein ungegenständlicher, halbkreisförmiger Betonblock mit vier Metallrollen an seinem Sockel, die auf seine Funktionalität als wanderndes Denkmal verweisen. Die Skulptur ist bis zu einer Höhe von etwa fünf Zentimetern mit Wasser gefüllt. Der Wunschbrunnen ist der Ausdruck dessen, was durch Mythos, Kunst und Ritual erschlossen werden kann. Er ist eine metaphorische, soziale »Wasserstelle«, an der Menschen sich treffen, pausieren und reflektieren können, eine Anspielung, die sich zusammensetzt aus der ursprünglichen Platzierung im zentralen Leseraum der Herzogin-Anna-Amalia-Bibliothek in Weimar und der darauffolgenden Repositionierung im Schwanseebad, Weimars öffentlichem Freibad. Obwohl es keinen Text gibt, der den Betrachter über die Konstruktion dieser Arbeit instruiert, gibt es natürlich ein gemeinschaftliches Verstehen ihrer Implikationen. Tagtäglich spielte die Künstlerin die Rolle sowohl der Brunnenhüterin als auch einer Wünschenden, indem sie ein einzelnes Wort mit Kreide auf die Skulptur schrieb und sich um das Wasser kümmerte. *Cathy Butterworth*

>>>>>>>*»Wishing Well« in »Anna-Amalia-Bibliothek«. Materials: White concrete, castor wheels. Weight: Ca. 220 kg. Size: 850 mm x 750 mm x 1150 mm. Content: Water.*
»Wunschbrunnen« in der Herzogin-Anna-Amalia-Bibliothek. Material: Weißer Beton, Metallrollen. Gewicht: Ca. 220 kg. Größe: 850 mm x 750 mm x 1150 mm. Inhalt: Wasser.

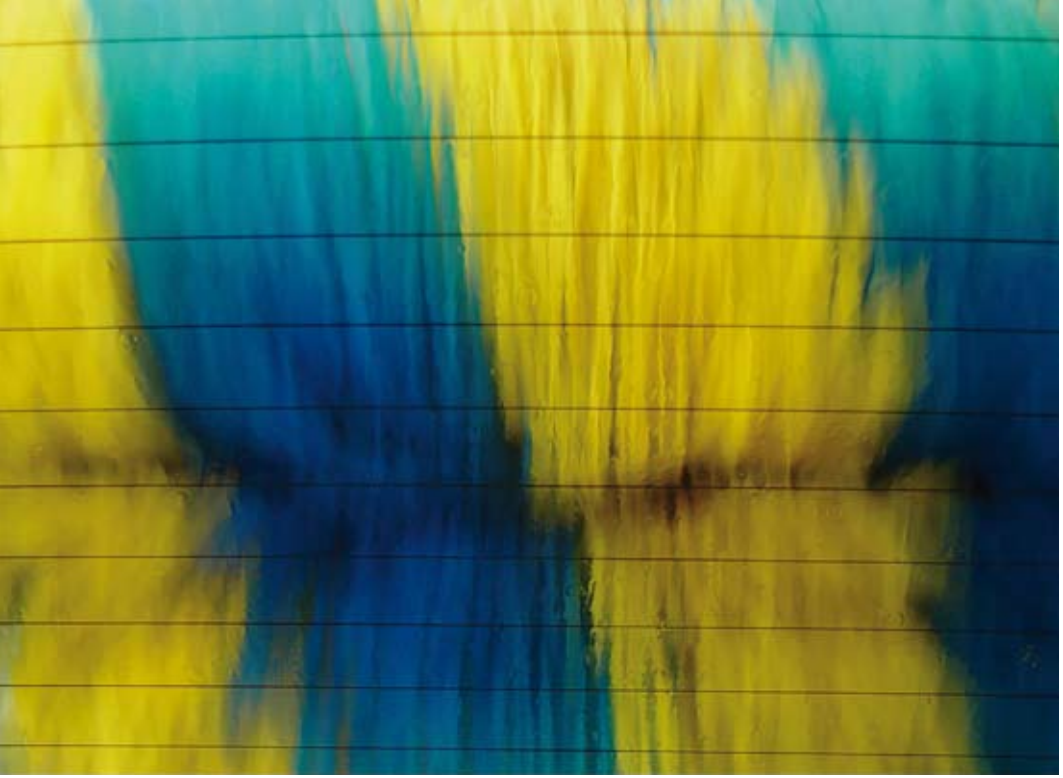

Naomi Tereza Salmon & Nikos Arvanitis

We are »Barking Dogs United«. We do many things together like cook, watch films, listen to music, dance, check e-mails, talk on the phone, draw, make photos, videos, installations and music. We drink mainly beer and like to party and work for a future in which there will be no more artists, only non-artists. »The Carwash«. We wanted to go through the carwash without a real car, but we needed some vehicle to get us through and were planning to build one ourselves. And then we wanted go through, just like everybody else does on Saturday morning, and get ourselves clean. The lease holder who runs the carwash found the idea funny and said yes, his direct boss gave us his approval as well, we even found an insurance company who agreed to insure us. Everything was ready: We collected four wheels, some fancy front seats and wetsuits, but at the last moment the head of the company said no and now we only have a documentation of the process, in form of correspondence and a short film.

Wir sind »Barking Dogs United«. Wir machen viel zusammen, wie kochen, Filme ansehen, Musik hören, tanzen, E-Mails checken. Wir machen Fotos, Videos, Installationen, Musik. Wir trinken hauptsächlich Bier, mögen Parties und arbeiten für eine Zukunft, in der es keine Künstler mehr geben wird, nur Nicht-Künstler. »Die Autowäsche«. Wir wollten ohne ein echtes Auto durch eine Autowaschanlage fahren, brauchten aber ein Objekt, das uns hindurchführt, und planten, selber eines zu bauen. Dann wollten wir, wie alle Anderen, an einem Samstagmorgen in die Waschanlage, um uns sauberzumachen. Der Waschanlagenpächter fand unsere Idee lustig und sagte zu; sein Chef gab uns seine Zustimmung; wir fanden sogar eine Versicherung, die uns unfallversichert hätte. Alles war soweit vorbereitet: Wir hatten vier Räder, solide Doppelsitze und Taucheranzüge, doch im letzten Moment entschied der Direktor sich gegen unsere Aktion. Jetzt haben wir nur eine Dokumentation aus Bildern, den Briefwechsel und einen Kurzfilm.

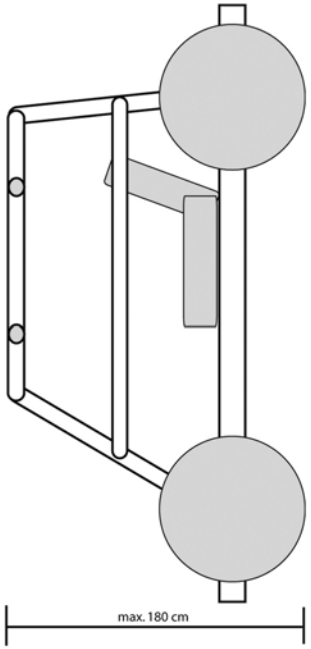

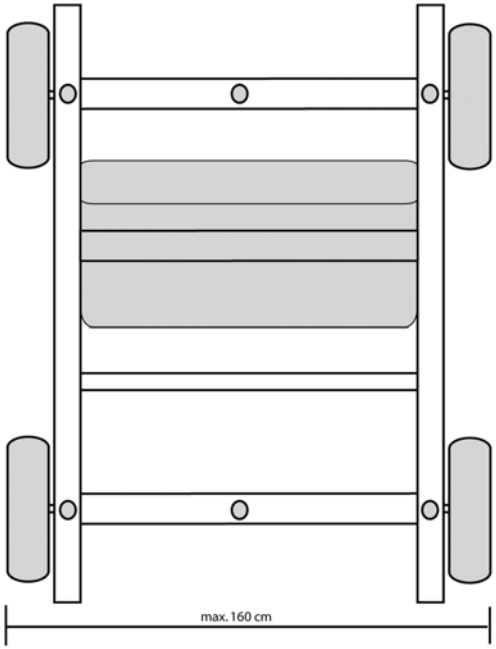

>>>>>>> *Saturday morning at the carwash. Samstagmorgen in der Autowaschanlage.*

David Spriggs

The series of digital photomontage images show historically important sites of Eastern Germany under artificial construction or demolition. The sites refer to the processes of reconstruction and the representation of history. Drawing from historical images, the photomontages create tensions between the staged and the real. They are fictional documentations of post-war reconstruction, restoration, and new development. In addition, the authenticity of images which produce history is questioned. Sites include: The former concentration camp in Buchenwald, the »Zwinger« in Dresden, the Chancellery in Berlin, the U.S. Embassy in Berlin, and the Bauhaus-University in Weimar.

Die Serie von digitalen Fotomontagen zeigt historisch bedeutsame Plätze im östlichen Teil Deutschlands unter künstlicher Konstruktion oder Zerstörung. Die Orte berichten von den Prozessen der Rekonstruktion und der Repräsentation von Geschichte. Abgeleitet aus historischen Bildern kreieren die Fotomontagen ein Spannungsverhältnis zwischen Inszenierung und Realität. Sie sind fiktionale Dokumente von Nachkriegsrestaurierung, Rekonstruktion und Neuentwicklung. Zusätzlich wird die Authentizität von Bildern, die Geschichte produzieren, befragt. Bearbeitet wurden folgende Orte: Das Konzentrationslager in Buchenwald, der Zwinger in Dresden, das Kanzleramt in Berlin, die Botschaft der USA in Berlin und die Bauhaus-Universität in Weimar.

>>>>>>> *»Bauhaus Reconstruction«, digital Photomontage, C-print mounted on aluminium, 2006.*
»Bauhaus Reconstruction«, digitale Fotomontage, C-Print auf Aluminium, 2006.

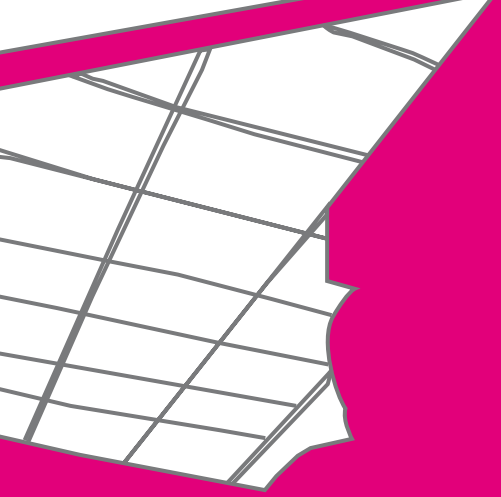

MASTER THESIS WORKS

>>>11 MASTER THESIS PROJECTS

>>>11 MASTER PROJEKTE

Nikos Arvanitis

The project consists of two automated game machines: The »Holy Joy Crane Game Machine« and the »Holy Joy X-treme Pinball Pleasure«. Current social and political developments including the comeback of religion as a new wave of fundamentalist ideology is criticized and questions are raised as to the role of capitalism as the new religion. The »Crane Game Machine« is an automat, which the public can activate in order to »win« various objects. Commonly offered objects were replaced with tokens relating to the world religions and their sects and branches such as Buddhism, Christianity, Hinduism, Islam, Judaism and Taoism. The objects were found and collected all around the world. The »Holy Joy X-treme Pinball Pleasure« is a computer game modification of the »Pure Pinball 2.0 Redux«, a 3d pinball simulation originally released by Iridon Interactive in 2005. The menu, graphics (textures) and sounds of the game have been redesigned. »Holy Joy X-treme Pinball Pleasure« is the first pinball game using a religious theme. The player is challenged to flip/fight against today's main religions, his main goal is to score as many points as possible – in order to become God himself! The specially-designed controller results in a realistic gaming experience.

Das Projekt besteht aus zwei automatischen Spielmaschinen: Der »Holy Joy Crane Game Machine« und der »Holy Joy X-treme Pinball Pleasure«. Kritisiert werden hier gegenwärtige soziale und politische Veränderungen, die die Rückkehr der Religion in Form einer neuen Welle fundamentalistischer Ideologien beinhalten. Es wird die Frage nach dem Kapitalismus selbst als einer neuen Religion aufgeworfen. Die »Crane Game Machine« ist ein Automat, den die Öffentlichkeit aktivieren kann, um eine Reihe unterschiedlicher Objekte zu »gewinnen«. Weitverbreitete Spielelemente wurden hier durch solche ersetzt, die sich auf die Weltreligionen, ihre Sekten und Unterarten wie den Buddhismus, das Christentum, den Hinduismus, den Islam, den Judaismus oder den Taoismus beziehen. Die Elemente wurden in der ganzen Welt gefunden und gesammelt. Die »Holy Joy X-treme Pinball Pleasure« ist eine Computerspielmodifikation der »Pure Pinball 2.0 Redux«, einer 3-D-Simulation, die ursprünglich von »Iridon Interactive« 2005 auf den Markt gebracht wurde. Das Menü wurde ebenso neu gestaltet wie die Grafiken (Oberflächen) und Sounds. »Holy Joy X-treme Pinball Pleasure« ist das erste Flipperspiel, aufgebaut auf einem religiösen Thema. Der Spieler wird aufgefordert, gegen die gegenwärtigen Weltreligionen zu flippern/kämpfen. Das Ziel ist es, möglichst viele Punkte zu erreichen – um selbst Gott zu werden! Der extra für diesen Zweck konstruierte Controller führt zu einem realitätsnahen Spielerlebnis.

Advised by Betreut von: Prof. Liz Bachhuber, Roger Behrens, Dr. Wolfgang Bock

VOID AND BEYOND

Karolina Freino

When I was a child, I used to lie on the bed for hours and think: »What would be, if nothing were?« When I was a bigger child, I used to imagine: »What would be reflected in two mirrors, facing each other?« I believe that there are certain topics that accompany us all through life, taking on different forms. The void is one of mine. The difference is that being the child, I was thinking and imagining, now, I also experience it sometimes. The art piece I have proposed confronts this theme. »Void and beyond« is a temporary intervention in Weimar, in the context of which 11 fishing rods were installed at 11 historical fountains in the center of the city (all the public fountains in that area). The site-specificity of the work comes from the special role of the fountains as symbols of »Classical Weimar«. That part of the heritage is being strongly preserved and particularly emphasized, as in Weimar the ambiguous character of the German past is bound up in a significant way. The fishing rods were installed for two days, the weekend of June 17–18, 2006 (the weekend being the time when the most tourists are present). The intervention was accompanied by postcards and website publicity. <www.voidandbeyond.de>

Als Kind lag ich immer stundenlang auf dem Bett und dachte: »Was wäre, wenn nichts wäre?« Als ich etwas älter war, fragte ich mich immerzu: »Was würde sich in zwei Spiegeln reflektieren, die sich gegenüber stehen?« Ich denke, dass es im Leben einige Themen gibt, mit denen wir uns durchgehend beschäftigen und die sich in unterschiedlichen Formen bei uns manifestieren. Die Leere ist ein solches Thema für mich. Der Unterschied ist, dass ich als Kind darüber nachdachte und mir unterschiedliche Vorstellungen davon machte. Jetzt erfahre ich sie auch manchmal. Die künstlerische Arbeit, die ich entwickelt habe, beschäftigt sich mit diesem Thema. »Void and beyond« ist eine temporäre künstlerische Intervention in Weimar, bei der elf Angelruten an jeweils einem der historischen Springbrunnen der Innenstadt installiert wurden. Die Örtlichkeit der Arbeit ergibt sich aus der Rolle der Springbrunnen als Symbol des »klassischen Weimars«. Sie sind Teil des Erbes, das sich in Weimar stark etabliert hat und besondere Aufmerksamkeit erhält. Der zweideutige Charakter der deutschen Vergangenheit ist auf einer bedeutenden Art und Weise damit verbunden. Die Angeln waren am Samstag, dem 17., und Sonntag, dem 18. Juni 2006 installiert, weil die Besucherzahlen am Wochenende am höchsten sind. Die Intervention wurde durch Postkarten und eine Webseite begleitet. <www.voidandbeyond.de>

Advised by Betreut von: Prof. Liz Bachhuber, Dr. Thomas Fuchs, Prof. Dr. Olaf Weber

>>>>>>> *The Neptunbrunnen at the market place. Der Neptunbrunnen auf dem Markt.*

THE EVER LONGING OF THE GERMANS TOWARDS THE LIFESTYLE OF THE SOUTH

DAS EWIGE VERLANGEN DER DEUTSCHEN NACH DEM LEBENSGEFUEHL DES SUEDENS

Ralph Kistler

A new post-modern shopping centre was opened in autumn 2005 in the former »Gauforum« of the Third Reich. Since spring 2006, bus tourists begin their trip to Weimar at the Welcome Center on the 2nd floor that has been transformed through plasterboard into a miniature Italy. Former plans to integrate a Rialto Bridge into the Event Floor were cancelled. If the first touristic contact with Weimar is set in motion under the pastiche of an Italian Village, the distinction between staged tourist settings and cultural identity is dissolved. The entire city itself risks being successively transformed into a kind of Italian village. The never-realised Rialto Bridge managed to escape from the drawing board of the Weimar-Atrium shopping Centre. On its search for Italy, it remains a copy of the Las Vegas copy. It is too small to ever be a »real« bridge. It remains an illusion, a heteropia that manifests both the ever-present longing of Germans for the lifestyle of the south and the ongoing trivialisation of place in order to accomodate touristic needs.

Im Herbst 2005 eröffnete in der ehemaligen »Halle der Volksgemeinschaft« des »Gauforums« ein neues postmodernes Shopping Center. Seit Frühjahr 2006 werden ankommende Bustouristen über das Welcome-Center im zweiten Stock geleitet, welches als Klein-Italien mit Gipskartonplatten dekoriert ist. Frühere Pläne, auch eine Rialto-Brücke in diese Event-Etage zu integrieren, wurden jedoch aufgegeben. Wenn der erste Kontakt des Touristen mit Weimar aber über ein »falsches« Italienisches Dorf entsteht, verschwimmt die Grenze zwischen kultureller Identität und touristischer Inszenierung. Die Stadt riskiert damit, sich sukzessive selber in ein italienisches Dorf zu verwandeln. Die Rialto-Brücke hat es geschafft, von den Zeichentischen des Weimar-Atriums zu entfliehen. Auf ihrer Suche nach Italien bleibt sie aber nur eine Kopie der Kopie von Las Vegas und ist zu klein, um jemals eine »richtige« Brücke zu werden. Sie bleibt eine Illusion, eine Heteropie, die das ewige Verlangen der Deutschen nach dem Lebensgefühl des Südens und die damit fortschreitende Banalisierung eines Ortes zum Zwecke des touristischen Konsums thematisiert.

Advised by Betreut von: Susanne Bosch, Gastprof. Dr. Horst Hoheisel, Prof. Dr. Max Welch Guerra

>>>>>>> *Dimensions: 5m x 2m x 1m. Materials: Steel, paint.*
Maße: 5m x 2m x 1m. Material: Stahl, Farbe.

TEXTMACHINE

Or: Sculpture and speech collaborate.

DIE TEXTMASCHINE

Oder: Skulptur und Sprache arbeiten zusammen.

KARO KOLLWITZ

Attached to a lamppost is an utter-like urban parasite that sucks its energy from the city's electrical system. It disseminates 23 short texts from 12 authors, triggered by the push of a button. The texts, spoken by the authors themselves, were recorded by me at their working places. The lantern of this talking sculpture illuminates not only the textmachine but also the bus stop between three neighboring libraries. Passersby can enjoy the literary work booklessly and directly, perhaps resulting in a missed bus. The selection of texts greets people waiting for busses or passersby. The sign mounted above the machine helps in the selection of a text according to author, title and length. The authors of the textmachine propose threads of speech that directly and acoustically weave themselves into the urban atmosphere. The texts heard create clarity as well as confusion in thought and demonstrate to what extend we exist through language. A storyteller creates a reaction that can cause a shift in reality.

An einem städtischen Laternenmast zieht eine Maschine als urbaner Parasit ihren Saft vom Straßenlaternennetz, um 23 Texte von zwölf AutorInnen zu verbreiten. Die Texte wurden von ihren UrheberInnen selbst eingesprochen und von mir an deren Arbeitsplätzen aufgenommen. Die Laterne dieser Sprechskulptur beleuchtet nicht nur die Maschine selbst, sondern ebenfalls eine Bushaltestelle zwischen drei benachbarten Bibliotheken. PassantInnen können die schriftstellerischen Arbeiten direkt und bruchlos auslösen und dadurch evtl. ihren Bus verpassen. Die Auswahl der Texte treffen die Wartenden oder eben PassantInnen und das Schild über der Maschine erleichtert die Textwahl durch Angabe von AutorIn, Titel und Abspiellänge. Die AutorInnen der Textmaschine entwarfen Sprachfäden, die sich direkt und akkustisch in die öffentliche Atmosphäre einhäkeln. Die gehörten Texte bedeuten zum einen eine Entwirrung sowie eine Verwirrung von Gedanken und belegen, wie sehr wir durch Sprache existieren. Eine ErzählerIn erzeugt eine Wirkung, die die Realität verschieben kann.

Advised by Betreut von: Prof. Liz Bachhuber, Dr. Wolfgang Bock, Susanne Bosch

>>>>>>> *Original voices and texts: O-Ton und Texte:*
Tom Combo, Henning Chadde, Nora-Eugenie Gomringer, Michael Helming, Toby Hoffmann, Jaromir Konecny, Jan Off, Rocko Schamoni, Philipp Schiemann, Christian Sölter, Etta Streicher, Suzanne Zahnd.

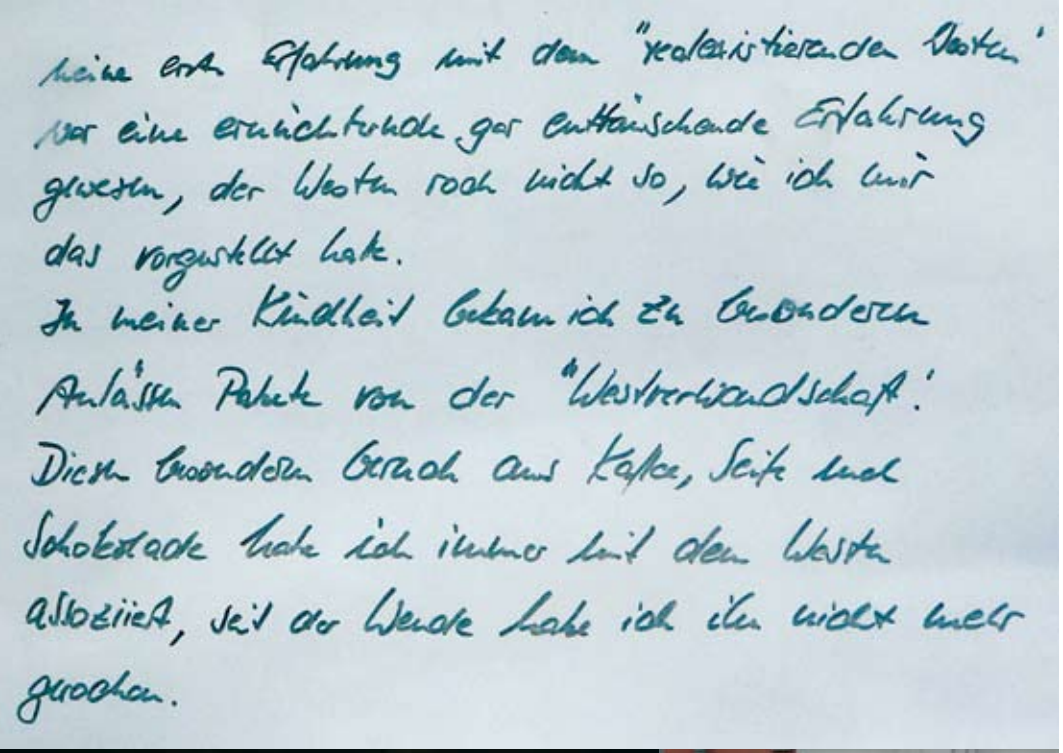
meine erste Erfahrung mit dem "realexistierenden Westen" war eine ernüchternde, gar enttäuschende Erfahrung gewesen, der Westen noch nicht so, wie ich mir das vorgestellt hatte.
In meiner Kindheit bekam ich zu besonderen Anlässen Pakete von der "Westverwandschaft". Diesen besonderen Geruch aus Kaffee, Seife und Schokolade habe ich immer mit dem Westen assoziiert, seit der Wende habe ich ihn nicht mehr gerochen.

IN THE INTERSTICE

Meyerstraße between Gläserstraße and Schlachthofstraße, Weimar, July 2006.

IM ZWISCHENRAUM

Meyerstraße zwischen Gläserstraße und Schlachthofstraße, Weimar, Juli 2006.

Mariela Limerutti

In a complex process, »In the Interstice« is developed through communication with and interaction among people. Since the emphasis is placed on the site-specific situation, this work is mainly concerned with the idea of the exchange of experience. Giving new meaning to the place, new ideas about the experience of the site are activated. In so doing, the attention goes from the artistic intervention to the reorganization of the context. The work relates images of clouds representing my personal journey between Argentina and Germany with the time of the »Wende«: Images of clouds are given away by me to people in a neighborhood in Weimar. Bringing back the past through a journey into the present, they write their stories of travel during the time of the »Wende« on the backside of the cloud images which inhabit a neighbor's window facing the Meyerstraße (between Gläserstraße and Schlachthofstraße). »Interstice« connects differences: The »window« represents the opened space between the two realities of private and public; »Die Wende« was the transitional period of time between two different political and geographical situations in Germany. »Interstice« is also the space and time in between Argentina and Germany, which is materializing with the clouds.

Durch Kommunikation und Interaktion zwischen Menschen hat sich »Im Zwischenraum« in einem komplexen Prozess entwickelt. Da das Hauptaugenmerk auf der spezifischen Situation des Ortes liegt, ist der Kern der Arbeit vor allem die Idee eines Erfahrungsaustausches. Gibt man dem Ort eine neue Bedeutung, so werden ebenfalls neue Vorstellungen über die Erfahrung mit dem Ort geweckt. Auf diese Weise verschiebt sich die Aufmerksamkeit von der künstlerischen Intervention auf die Reorganisation des Kontextes. Die Arbeit verbindet Bilder von Wolken – die meine eigene Reise zwischen Argentinien und Deutschland verbildlichen – mit der Zeit der Wende: Bilder von Wolken, die ich an die Bewohnerinnen und Bewohner eines Viertels in Weimar verschenke. Die Vergangenheit wird durch eine Reise in die Gegenwart zurückgeholt, indem diese Menschen ihre Geschichten vom Reisen während der Wendezeit auf die Rückseite der Wolkenbilder schreiben. Jeweils ein Fenster eines Bewohners oder einer Bewohnerin der Meyerstraße (zwischen Gläser- und Schlachthofstraße) beherbergt ein Wolkenbild, welches der Straße zugewandt ist. »Zwischenraum« verbindet Unterschiede: Das »Fenster« verkörpert den geöffneten Raum zwischen der Realität des Privaten und jener des Öffentlichen; die »Wende« war der Zeitraum des Übergangs zwischen zwei verschiedenen politischen und geografischen Situationen in Deutschland. »Zwischenraum« beschreibt auch den Raum und die Zeit zwischen Argentinien und Deutschland, materialisiert durch die Wolken.

Advised by Betreut von: Prof. Liz Bachhuber, Susanne Bosch, Gastprof. Dr. Horst Hoheisel

ANECDOTA

Secret or hitherto undivulged particulars of history or biography.

ANECDOTA

Geheime oder bisher unenthüllte Fragmente aus der Geschichte oder den Biografien.

Vanessa Mayoraz

The Anecdota project is born form everyday life experience in Weimar and is the result of the questioning of its tourism policy: What historical facts does Weimar choose to talk about – or not? This project is an alternative touristic map, on the front side is a map with places to visit, highlighted by a number. On the other side – for each number – the location, a picture of the place, an anecdote and the name of the person who told me the anecdote. All the places and anecdotes mentioned in this project are the result of discussions with inhabitants of Weimar that I met thanks to recommendations of friends and professionals I knew in Weimar. The network and the fact that the stories have been related to me in person as well as the emphasis on oral transmission and remembrance more than on precision of the facts were a very important part of this project. This project does not pretend to replace history as a science but to provoke a dialogue confronting this system with its limits to keep visible – through the systematic process of collecting information about the past – the human aspect of history.

Das Anecdota-Projekt entstand aus der alltäglichen Lebenserfahrung in Weimar und ist das Ergebnis einer Hinterfragung seines Tourismusmanagements: Über welche historische Fakten beliebt Weimar zu sprechen – über welche nicht? Das Projekt erarbeitet einen alternativen touristischen Stadtplan. Auf der Vorderseite befindet sich eine Karte, auf der Besuchsorte verzeichnet sind; je hervorgehoben durch eine Nummer. Auf der anderen Seite wird zu jeder der Nummern ein Ort, eine Abbildung der Stelle, eine Anekdote über sie und der Name derjenigen Person, die mir diese Anekdote erzählte, angegeben. Alle Plätze und Anekdoten, die in diesem Projekt auftauchen, sind das Ergebnis von Gesprächen und Diskussionen mit Bewohnern Weimars, die ich dank der Empfehlungen von Freunden und mir bekannten Experten ansprach. Dieses Netzwerk und die Tatsache, dass die Geschichten sich jeweils mit mir persönlich verbanden, der Schwerpunkt, auf der mündlichen Überlieferung und Erinnerung gegenüber einer Präzision der Fakten lag, waren ein entscheidender Aspekt des Projektes. Ich gebe nicht vor, Geschichte als Wissenschaft zu ersetzen, sondern provoziere einen Dialog, der das wissenschaftliche System mit seinen Grenzen konfrontiert, um – innerhalb des systematischen Prozesses einer Ansammlung von Informationen über die Vergangenheit – den menschlichen Aspekt der Geschichte hervorzuheben.

Advised by Betreut von: Prof. Liz Bachhuber, Prof. Robin Minard, Frank Motz

THE PILLOWFIGHT AT JENA-AUERSTEDT ON JUNE 7, 2006

DIE KISSENSCHLACHT BEI JENA-AUERSTEDT AM 7. JUNI 2006

PEER-OLIVER NAU

Five hundred persons participated in the pillowfight at Jena-Auerstedt at the original battlegrounds on the occasion of the 200th anniversary, a reenactment of the battle of 1806 in which France (Napoleon) defeated the Prussian army. This alternative memorial reconsiders the culture of war memorials in that the performance attempts to bridge the gap between the historical event and current struggles in society. The representation of the daily »war« does not exist primarily in gaining territory, rather, in the fight for a favorable position within social groups and in one's ability to assert oneself as an individual within these groups. Different walks of life, each group of 30 people symbolizing a social category, faced off during the performance. Initially there were short battles of 2 minutes each between two or three groups at a time, at which time the other groups were passive spectators. Homeless people, police, professors, students, employers and employees, one-euro-jobbers, cultural tourists, artists and art critics – all of these groups were played primarily by students. The »big finale« was the »big battle« between all participants and led to the anticipated state of chaos. The fusion into one »social body« represented the temporary equalization of all social classes and levels. Being completely involved in the battle all were joined in a playful form of social catharsis.

Die Kissenschlacht bei Jena-Auerstedt stellt anlässlich des 200. Jahrestages der Schlacht bei Jena-Auerstedt 1806 die Niederlage Preußens im Kampf gegen Frankreich (Napoleon) mit 500 Teilnehmern auf den originalen Schauplätzen dar. Sie ist ein Memorandum anderer Art, ein Überdenken der Kultur der Kriegserinnerungen. Die künstlerische Performance versucht, zwischen dem historischen Ereignis und den aktuellen Auseinandersetzungen in der Gesellschaft eine Brücke zu schlagen: Die Darstellung des täglichen »Krieges« existiert nicht mehr primär in der Flächeneroberung, sondern vielmehr im Kampf um die Stellung zwischen den einzelnen sozialen Gruppen und die Behauptung innerhalb dieser als Individuum. Einzelne Berufsgruppen (jeweils 30 Personen) traten in kurzen Teilkämpfen (ca. 2 Min.) gegeneinander an, wobei die anderen Gruppen als unbeteiligte Zuschauer dem Treiben zugesehen haben. Obdachlose, Polizisten, Professoren, Studenten, Arbeitgeber, Arbeitnehmer, Ein-Euro-Jobber, Kulturtouristen, Künstler, Kunstkritiker – diese sozialen Gruppen wurden vor allem durch Studenten repräsentiert. Das Finale war die »Große Schlacht« aller Beteiligten, jeder gegen jeden, und führte, wie vorgesehen, zu einem großen Chaos. Die Verschmelzung zu einem »sozialen Körper« ist eine temporäre Gleichstellung aller sozialen Schichten, man steckt unweigerlich in dem »Kampf« und vereint sich spielerisch in der sozialen Katharsis.

Advised by Betreut von: Prof. Liz Bachhuber, Prof. Burkhard Grashorn, Prof. Dr. Karl Schawelka

INTERCOM

»The intercom offers protection against unwanted visitors.«

SPRECHANLAGE

»Die Sprechanlage bietet Schutz vor ungebetenen Gästen.«

FELIX RUFFERT

A chance conversation at the intercom. Outside is inside and inside is outside. The transmitter doesn't know the receiver. Only the voice creates an image. Where is the receiver? In which room? What shall I say? Talking about me? I am interested in knowing what we are going to talk about. Fortunately the intercom mediates between you and me. Your voice sounds tinny. What did you say? An intercom intervention at the Van-de-Velde building, Bauhaus-University Weimar.

Eine zufällige Unterhaltung an der Sprechanlage. Außen ist innen und innen ist außen. Der Sender kennt den Empfänger nicht. Nur die Stimme ergibt ein Bild. Wo ist der Empfänger? In welchem Raum? Was soll ich sagen? Über mich sprechen? Ich bin neugierig darauf, worüber wir sprechen werden. Glücklicherweise vermittelt die Sprechanlage zwischen dir und mir. Deine Stimme klingt blechern. Was hast du gesagt? Eine Sprechanlagen-Intervention am Van-de-Velde-Bau, Bauhaus-Universität Weimar.

Advised by Betreut von: Prof. Liz Bachhuber, Ronald Hirte, Katharina Hohmann

MAPPING THE MOVING SELF

Bianca Scliar Mancini

This work consisted in a series of performances investigating affectivities between oneself and the city. Weimar was treated as if it were a body with »whom« I established affections. Aspects of revelation of intimacy in the public realm, as well as an investigation of choreography through performative objects (sculptures) were the basis of this work. Action 1: The memory of the body. Action 2: Blowing Secrets. Action 3: Sigh Dreams. Action 4: The suspension of Time. Action 5: Hiding Day. Action 6: The last gesture – From private memories to the public archive.

Diese Arbeit bestand aus einer Serie von Performances, die das Gefühlsleben zwischen dem Selbst und der Stadt erforschen. Ich behandelte Weimar wie einen Körper, zu dem ich eine emotionale Beziehung entwickelte. Aspekte einer Enthüllung intimer Momente sowie die Erschließung einer Choreografie aus performativen Objekten (Skulpturen) standen im Zentrum der Arbeit. Aktion 1: Das Gedächtnis des Körpers. Aktion 2: Geheimnisse eröffnen. Aktion 3: Seufzende Träume. Aktion 4: Die Aufhebung der Zeit. Aktion 5: Verstecktag. Aktion 6: Die letzte Geste –Von privaten Erinnerungen zu einem öffentlichen Archiv.

Advised by Betreut von: Prof. Liz Bachhuber, Roger Behrens, Gastprof. Dr. Horst Hoheisel

>>>>>>>Action 1 Aktion 1 The memory of the body.
>>>>>>>Action 2 Aktion 2 Blowing secrets >>> Action 4 Aktion 4 Suspension of time >>> Drawings Zeichnungen >>> Action 5 Aktion 5 Hiding day.
>>>>>>>Action 3 Aktion 3 Sigh dreams.

Andrea Theis

In thinking about Weimar, two things come to mind: German Classic and clusters of international tourists. Both elements meet in a condensed form at the Theaterplatz in front of the Goethe and Schiller monument, one of the most important monuments in Germany and the symbol of the city. Here, a photograph is taken – together with the monument. For a single moment the tourist claims the monument all to him/herself: Alone, pure and idealized. The tourist tolerates neither banal everyday life nor the presence of other tourists. The entire sojourn is concentrated and immortalized in this photograph. It is the product of having visited a modern place of pilgrimage. It is the evidence of having been there, close to genius. Andrea Theis intervened in this touristic ritual and into the scenery of Weimar with the simplest of means: She stood in front of the monument's plinth for five days, seven hours a day, and in doing that she became part of the image. She didn't leave her place when requested, but explained her intention: She wished to appear in the photograph. More than that she wanted to instigate a process and investigate the impact of her mere presence. Aggression, abusive language and insults predominated. Some people demonstrated humour or declared that they would now have a story to tell.

Denkt eine an Weimar, kommen ihr zwei Dinge in den Sinn: Die Deutsche Klassik und Trauben von internationalen Touristen. Beide treffen in verdichteter Form auf dem Theaterplatz vor dem Goethe-Schiller-Denkmal aufeinander. Letzteres ist eines der bedeutendsten Denkmäler Deutschlands und das Wahrzeichen der Stadt. Hier fotografiert man sich – zusammen mit dem Denkmal. Für einen Moment beansprucht es der Tourist ganz für sich allein, in reiner Form, idealisiert. Er duldet keinerlei Alltag und auch keine anderen Touristen neben sich. In diesem einen Foto ist der ganze Aufenthalt konzentriert und verewigt. Es ist das Produkt des Besuches einer modernen Pilgerstätte. Der Beweis, da gewesen und dem Genie nahe gekommen zu sein. In dieses touristische Ritual sowie in die Kulisse Weimars hat Andrea Theis mit einfachsten Mitteln eingegriffen: Sie hielt sich fünf Tage lang, für jeweils sieben Stunden, am Sockel des Denkmals auf und stand damit im Bild. Sie hat ihren Platz auch auf Bitten hin nicht verlassen, erklärte jedoch ihr Anliegen: Sie wolle gerne auch auf das Foto. Vielmehr aber wollte sie einen Prozess auslösen und die Auswirkungen ihrer bloßen Anwesenheit untersuchen. Aggression, Beschimpfungen und Beleidigungen überwogen. Einige bewiesen Humor oder erklärten, dass sie nun eine Geschichte zu erzählen hätten.

Advised by Betreut von: Prof. Liz Bachhuber, Gastprof. Christine Hill, Prof. Dr. Karl Schawelka

>>>>>>> *Theaterplatz with the Goethe-Schiller monument.*
Theaterplatz mit Goethe-Schiller-Denkmal.

>>>>>>> *Woman demanding from Theis to step aside. Eine Frau fordert Theis auf, zur Seite zu gehen.*

>>>>>>> *Successful tourist strategy. Erfolgreiche Strategie der Touristinnen.*

Teresa Vida Sánchez

In the context of the project poems, thoughts or stories of the citizens of Weimar-West are collected, created, and presented in public space. With this project, I would like to participate in the improvement of the image of Weimar-West as well as enhancing the identification of the inhabitants with their district. The creation of poetic places in Weimar-West emerged from the intention to show the culture of this place in an artistic manner. The idea is to literally bring poetic thoughts or stories taken from the inhabitants and to install them in different places in Weimar-West as site-specific interventions. In total, 20 poetic places are created. Some of the sentences installed are »Limited is Life, without end, the memory.« (at centre for old people »Paradies«, Soproner Straße, Weimar-West); »Walker, there is no way; the way is created by walking.« *Antonio Machado* (sidewalk at Moskauer Straße, Weimar-West); »When the sun is shining, this place is wonderful, a lot of colour, a lot of green, what do I need more?« (at Paradies park, Weimar-West) or »Beauty lies everywhere, to human eyes it's not the lack of the beauty, but the lack of ability to find the beauty.« *Rodin* (Back wall of garages at Florian-Geyer-Straße, Weimar-West).

Im Rahmen des Projektes werden Gedichte, Gedanken oder Geschichten der Bewohner in Weimar-West gesammelt und im öffentlichen Raum gestaltet und präsentiert. So möchte ich zur Verbesserung des Images (Fremdbild) von Weimar-West sowie zur verstärkten Identifikation der Bürger mit ihrem Ortsteil beitragen. Das Kreieren von poetischen Plätzen in Weimar-West geht hervor aus der Intention, die auf kulturell-künstlerischer Art und Weise begründet ist. Es ist die Idee, literarisch-poetische Gedanken oder Geschichten der Einwohnern umzusetzen und diese an verschiedenen Plätzen als eindeutig bestimmte Interventionen in Weimar-West zu installieren. Insgesamt wurden 20 Orte kreiert, einige davon mit folgendem Inhalt: »Begrenzt ist das Leben, doch unendlich die Erinnerung.« (am Seniorenheim »Paradies«, Soproner Straße, Weimar-West); »Wanderer, es gibt keinen Weg, Weg entsteht im Gehen.« *Antonio Machado* (Fußgängerweg, Moskauer Straße, Weimar-West); »Wenn die Sonne scheint, dieser Ort ist wunderschön, so viel Farbe, so viel Grün, was brauche ich sonst?« (im Paradies-Park, Weimar-West); »Die Schönheit ist überall. Nicht sie versagt sich unseren Augen, sondern unsere Augen versagen, sie zu gewahren.« *Rodin* (Rückwand an der Garage, Florian-Geyer-Straße, Weimar-West).

Advised by Betreut von: Prof. Liz Bachhuber, Susanne Bosch, Prof. Dr. Karl Schawelka

>>>>>>> *Poetic place at Soproner street 17, Weimar-West. Poetischer Ort an der Soproner Straße 17 in Weimar-West.*

>>>>>>> *Process of realisation, third location Weimar-West. Die Umsetzung am dritten Ort in Weimar-West.*

Andrea Acosta

Born in Bogotá/Colombia in 1981. Studied Fine Arts at the University of the Andes, Bogotá with a concentration on Electronic Media (1999–2004). Since 2005 she is participating in the MFA-Program »Public Art and New Artistic Strategies« at the Bauhaus-University in Weimar. She has taken part in exhibitions in Colombia, Germany and Belgium. Parallel to being an artist she has worked in several projects as a freelance graphic designer, under the name »i-MPERFECT«. 1981 in Bogota/Kolumbien, geboren und studierte dort, an der Universität der Anden, von 1999 bis 2004 Freie Kunst mit einem besonderen Fokus auf elektronische Medien. Seit 2005 nimmt sie am MFA-Programm »Kunst im öffentlichen Raum und neue künstlerische Strategien« an der Bauhaus-Universität in Weimar teil. Acosta war beteiligt an Ausstellungen in Kolumbien, Deutschland und Belgien und arbeitete parallel zu ihrer künstlerischen Arbeit auch als freiberufliche Grafik-Designerin unter dem Namen »i-MPERFECT«.

Nikos Arvanitis

Born 1979 in Athens/Greece, studied painting at the Academy of Fine Arts, Vienna/Austria, at the Athens School of Fine Arts, Athens/Greece (Erasmus scholarship) and at the MFA course »Public Art and New Artistic Strategies« at the Bauhaus-University in Weimar/Germany with scholarships from the DAAD and the Onassis Foundation. In his work (large scale drawings, digital prints, installations, sound and public interventions) he is focussing on the conditions of communication and existential problems prevalent in the post-modern society. The use of stereotype images of post-industrial iconography in combination with strict aesthetics and isomeric order contribute to the effectiveness of his message: A critical assessment of themes such as modern autocracy, alienation and consumer standardization in contemporary social structures. Since 2005 he is a member of the artist Duo »Barking Dogs United«. His work has been exhibited in Austria, Greece, Iceland, Germany and Belgium. 1979 in Athen/Griechenland, geboren. Studierte Malerei an der Akademie für Bildende Künste, Wien/Österreich, sowie an der Athener Hochschule der Bildenden Künste, Griechenland. Seit 2004 studiert er im Rahmen des Master of Fine Arts Programms »Kunst im öffentlichen Raum und neue künstlerische Strategien« der Bauhaus-Universität Weimar mit einem Stipendium des DAAD und der Onassis-Stiftung. Seine künstlerische Arbeit besteht aus großformatigen Zeichnungen, digitalen Drucken und Installationen, kombiniert mit Musik. Mit einer strengen ästhetischen und isometrischen Ordnung werden stereotypische Bilder einer post-industriellen Ikonographie kritisch dargestellt, fokussiert auf existentielle Probleme, wie zwischenmenschliche Beziehungen, Verhaltensweisen und den Mangel an Kommunikation in unserer Gesellschaft. Seine Arbeiten wurden u. a. in Österreich, Griechenland, Island und Deutschland ausgestellt. Seit 2005 ist er Mitglied des Künstlerduos »Barking Dogs United«.

Mark Baskett

Born 1973 in New Zealand. Currently studying in the MFA-Program »Public Art and New Artistic Strategies« at the Bauhaus-University in Weimar/Germany. He graduated in New Zealand with a BFA in 2001 and has subsequently participated in group shows and solo shows in New Zealand before coming to Europe in 2005 for further education. Central to his artwork is an ongoing question into what forces are at work in shaping the experience of seeing images, objects and others. Outside of studying in Weimar, he lives with his wife in Zurich. 1973 in Neuseeland geboren, studiert derzeit im MFA-Programm »Kunst im öffentlichen Raum und neue künstlerische Strategien« an der Bauhaus-Universität Weimar. 2001 absolvierte er seinen BFA in Neuseeland, danach beteiligte er sich an Gruppen- und Einzelausstellungen, bevor er 2005 nach Europa kam, um seine Ausbildung fortzusetzen. Vielleicht ist es das, was im Mittelpunkt seiner Arbeit steht – die fortlaufende Frage, welche Faktoren das Erlebensfeld von visuellem Erkennen von Objekten, Abbildern und anderem formen. Außerhalb seines Studiums lebt er mit seiner Frau in Zürich.

Michelle Browne

Born 1977 in Ireland. Michelle Browne is an artist currently studying Sculpture at the National College of Art and Design in Dublin/Ireland. She has spent four months studying at the Bauhaus-University in Weimar, has been involved in exhibitions and art projects on an international level and is currently curating »OUT OF SITE«, a series of sixteen site specific performances, as part of the »Dublin Fringe Festival« in September 2006. She has just recently performed her piece »Here To Be Met – Native Galwegian« as part of Project 06 in Galway and won the »RDS James White Art Award« for her piece »The Chambermaids«, which will be exhibited as part of the »Faillte Ireland Horse Show« in the RDS (Royal Dublin Society) before going on tour to different locations around Ireland. 1977 in Irland geboren. Michelle Browne ist eine Künstlerin, die momentan Bildhauerei am National College of Art and Design in Dublin studiert. Für vier Monate studierte sie an der Bauhaus-Universität in Weimar. Sie war bereits international an Projekten und Ausstellungen beteiligt und kuratiert derzeit »OUT OF SITE«, eine 16-teilige Reihe von ortsspezifischen Performances im Rahmen des »Dublin Fringe Festivals«, das im September 2006 stattfinden wird. Zuletzt performte sie ihre Arbeit »Here To Be Met – Native Galwegian« im Rahmen des »Project 06« in Galway. Sie gewann den »RDS James White Art Award« für ihre Arbeit »The Chambermaids«, die in der »Faillte Ireland Horse Show« zunächst in den Räumen der RDS (Royal Dublin Society) gezeigt werden wird, bevor sie dann an unterschiedliche Institutionen in Irland weiterreisen wird.
<www.michellebrowne.net>

BIOGRAPHY
LEBENSLAUF

Nayarí Castillo

Born 1977 in Venezuela. Molecular Biologist and Artist. MFA in Contemporary Representational Visual Systems. Has participated in numerous collective and solo exhibits in Brussels, Salzburg, Hallein, Miami, Belgrade and Budapest, among others. In the Venezuelan context she has participated in numerous exhibitions, obtaining consecutively the maximum prizes of the »62th National Contest Arturo Michelena« and the »VIII CANTV Youth with FIA Contest«. She is mentioned in publications like: »21 Venezuelan Women Photographers/M.T. Boulton«, Photography in Venezuela 1960–2000/J.C. Palenzuela and »Open Maps: Latinoamerican Photography 1991–2002«/Alejandro Castellote. At present she lives in Weimar/Germany. Geboren 1977 in Venezuela. Molekularbiologin und Künstlerin (MFA in Zeitgenössischen Visuellen Repräsentationssystemen), hat an zahllosen Gruppen- und Einzelausstellungen teilgenommen, u. a. in Brüssel, Salzburg, Hallein, Miami, Belgrad und Budapest. In Venezuela selbst nahm sie an zahllosen Ausstellungen teil und erhielt nacheinander eine Vielzahl von Auszeichnungen, u. a. gewann sie den »62th National Contest Arturo Michelena« und den »VIII CANTV Youth with FIA Contest«. Ihre Arbeiten finden Erwähnung in den Publikationen: »21 Venezuelan Women Photographers/M.T. Boulton«, Photography in Venezuela 1960–2000/J.C. Palenzuela und »Open Maps: Latinoamerican Photography 1991–2002«/Alejandro Castellote. Gegenwärtig wohnt sie in Weimar.

Dušica Dražić

I was born 1979 in Belgrade/Serbia where I lived until coming to Germany. Since autumn 2004 I am based in Weimar, studying at the Bauhaus-University, MFA-Program »Public Art and New Artistic Strategies«. My artistic fields are photography, performance, and installation. In these media I am exploring the paradoxical, absurd systems we live in or with. I exhibited and performed in various countries in Europe, in 2005 I received a one year DAAD scholarship. Ich wurde 1979 in Belgrad/Serbien geboren, dort lebte ich, bis ich nach Deutschland kam. Seit Herbst 2004 bin ich in Weimar an der Bauhaus-Universität im MFA-Programm »Kunst im öffentlichen Raum und neue künstlerische Strategien« eingeschrieben. Meine künstlerischen Medien sind Fotografie, Performance und Installation. In diesen Formen untersuche ich das paradoxe, absurde System, in dem wir existieren und leben. Ich habe in mehreren europäischen Ländern ausgestellt und Performances durchgeführt, 2005 erhielt ich ein einjähriges DAAD-Stipendium.
<drazicdusica@yahoo.com>

Tegan Forbes

Born 1975 in Canada, studied at the University of New South Wales/Australia (1994), Langara College, Vancouver BC/Canada: Diploma in Visual Communication (1998); Alberta College of Art & Design, BFA in Printmaking (2002) and Concordia University, Montreal MFA-Program where she is currently completing her thesis exhibition. Forbes has received various awards including the »Illingworth Kerr Travel Scholarship«, nominated for the »Board of Governors

Award« from the Alberta College of Art Design as well as the honorable »Printmaking Travel Scholarship«. Currently Tegan is working with a new media and digital technology grant from the Centre Interuniversitaire des Arts Mediatiques (CIAM) based in Montreal. She has been invited to present workshops and public presentations at the following institutions: Glenbow Museum of Contemporary Art; a Television Interview with A-Channel in Calgary Alberta; The Banff Centre; and Concordia University. Forbes currently resides in Montreal Canada. Geboren 1975 in Kanada. Sie studierte an der Universität von New South Wales/Australien (1994), am Langara College, Vancouver BC/Kanada, wo sie 1998 ein Diplom in Visueller Kommunikation abschloss; am Alberta College of Art & Design (Kanada), wo sie einen BFA in Druckherstellung (2002) machte, und an der Concordia University, Montreal/Kanada, an der sie gegenwärtig an ihrer Diplomausstellung arbeitet. Forbes hat zahlreiche Preise erhalten, u. a. das »Illingworth Kerr-Reisestipendium«. Sie war nominiert für den »Board of Governors Award« des Alberta Colleges für Kunst Design und für das »Druckherstellungs-Reisestipendium«. Derzeit wird Forbes finanziert durch das »Stipendium für Neue Medien und digitale Technologie«, ausgeschrieben vom Centre Interuniversitaire des Arts Mediatiques (CIAM) in Montreal. Sie wurde für Workshops und öffentliche Präsentationen an die folgenden Institutionen eingeladen: Glenbow Museum of Contemporary Art; einem Fernsehinterview mit »A-Channel« in Calgary Alberta; The Banff Centre und Concordia University. Forbes lebt im Moment in Montreal.
<http://www.teganforbes.com>

Karolina Freino

Born in 1978 in Poland. Studied at The Academy of Fine Arts in Wrocław and Edinburgh College of Art. Solo and group exhibitions in Poland, Belgium, France, Germany, Italy and Scotland. Prizes of the Alfred Töpfer Stiftung F.V.S Scholarship, City of Szczecin Artistic Scholarship and other art competitions. Active in the fields of sculpture, installation, drawing, photography, video and sound. Often uses interactivity and intimacy in her artworks; from active dialogue to internal monologue. Works in public spaces, galleries and at home. Geboren 1978 in Polen. Studium an der Akademie der Schönen Künste in Breslau und am Edinburgh College of Art. Einzel- und Gruppenausstellungen in Polen, Belgien, Frankreich, Deutschland, Italien und Schottland. Preise der Alfred Töpfer Stiftung F.V.S, der Stadt Stettin und anderer Kunstwettbewerbe. Arbeitet in den Bereichen Plastik, Installationen mit vielfacher Einbindung von Interaktivität und Intimität; vom aktiven Dialog zum internen Monolog. Sie arbeitet im öffentlichen Raum, in Galerien und zu Hause.

Sam Hopkins

Born in Rome 1979 but from the age of six has lived predominantly in the UK. Studied History and Spanish at Edinburgh University before postgraduate studies of Contemporary Art at Oxford Brookes University. Has travelled extensively in Latin America and studied Sociology

BIOGRAPHY
LEBENSLAUF

and Sculpture for a year in Havana. Works between UK and Kenya where he has exhibited widely, had residencies, participated in international workshops and run numerous youth education workshops. At present he attends the MFA-Program »Public Art and New Artistic Strategies« at the Bauhaus-University. Geboren in Rom 1979, aber seit seinem sechsten Lebensjahr vorwiegend in England wohnhaft. Vor seinem postgraduierten Studium der Gegenwartskunst an der Oxford Brooks Universität studierte er Geschichte und Spanisch an der Universität von Edinburgh. Er unternahm ausgedehnte Lateinamerikareisen, studierte Soziologie und Bildhauerei in Havanna für ein Jahr, arbeitet zwischen Großbritannien und Kenia, hat an diversen Orten im Rahmen von Residency Programmen und internationalen Workshops ausgestellt und zahllose Workshops mit Jugendlichen organisiert. Gegenwärtig besucht er das MFA-Programm »Kunst im öffentlichen Raum und neue künstlerische Strategien« an der Bauhaus-Universität Weimar.

Ralph Kistler

Born 1969 in Munich, lives in Tenerife/Spain since 1993, where he worked as a Metallgestalter and in 1998 started studying Fine Arts at the Universidad de La Laguna. He also studied at the Akademie der Bildenden Künste München with Olaf Metzel and at the Universidad de Barcelona. After his Diploma of Fine Arts in 2003 he started his Phd in Art Theory at the Universidad de La Laguna. In 2006 he completed an MFA in the program »Public Art and New Artistic Strategies« at the Bauhaus-University in Weimar. In his works he creates images of the senselessness of human endeavor by selecting seemingly absurd images and situations to represent the big conflicts in life. His preferred tools therein are sculpture and new media. He has participated in national and international exhibitions and competitions. Geboren 1969 in München, lebt seit seiner Ausbildung zum Schmied 1993 auf Teneriffa/Spanien, wo er 1998 mit dem Kunststudium an der Universidad de La Laguna begann. Er studierte an der Akademie der Bildenden Künste in München bei Olaf Metzel und an der Universidad de Barcelona. Seit seinem Diplom 2003 ist er Doktorand der Kunsttheorie an der Universidad de La Laguna auf Teneriffa. 2006 Masterdiplom im MFA-Programm »Kunst im öffentlichen Raum und neue künstlerische Strategien« an der Bauhaus-Universität in Weimar. Bei seinen Arbeiten ist er auf der Suche nach der Sinnlosigkeit allen Strebens, indem er die großen Konflikte des Lebens mit scheinbar absurden Bildern und Situationen darstellt. Seine bevorzugten Mittel sind dabei die Bildhauerei und die neuen Medientechnologien. Er stellte in nationalen und internationalen Ausstellungen aus und nahm an Wettbewerben teil.

Karo Kollwitz

Born 1976 in Braunschweig/Germany. Now I live and work in Weimar. My working venue is urban space, its materiality, the moving body as measure and the time realtionships inherent in it as well as the combination of all of the parts. Geboren 1976 in Braunschweig, ich lebe und

arbeite zur Zeit in Weimar. Arbeitsfeld ist der Stadtraum, sein Material und die beweglichen Körper als Maß; die dazugehörigen Zeitverhältnisse und alle Mischungsverhältnisse all dieser Teile. <karo.kollwitz@gmail.com>

Mariela Limerutti

Was born in 1976 in San Juan/Argentina. Master of Fine Arts »Public Art and New Artistic Strategies«, Bauhaus-University Weimar. DAAD Scholarship for postgraduate studies in Germany. She received the Argentinean Grant »Fundación Antorchas« for the development of young artists. Researching Scholarship at National University San Juan 2002–2004. In Argentina she has studied Researching in Visual Art and Art Education at the National University of San Juan. In Spain she received the Interchange scholarship AECI, University Polytechnic of Valencia. Prizes: 1st Prize Visual Arts 2003, N.U.S.J. Tornambé Museum Prize in Visual Arts studies 2002–2003. 1st mention »Federal Prize Year 2001«, Buenos Aires/Argentina. She has participated in exhibitions of diverse artistic discourses performed in Argentina, Spain, Belgium and Germany. Geboren 1976 in San Juan/Argentinien. Master of Fine Arts in »Kunst im öffentlichen Raum und neue künstlerische Strategien« an der Bauhaus-Universität Weimar 2006. DAAD-Stipendium für postgraduale Studien in Deutschland. Argentinisches Stipendium »Fundación Antorchas« zur Förderung junger Künstler. Forschungsstipendium an der Nationalen Universität San Juan 2002–2004. In Argentinien studierte sie Visuelle Kunst und Kunsterziehung an der Nationalen Universität San Juan. Studium an der Polytechnischen Universität Valencia/Spanien, gefördert mit dem Austauschstipendium AECI. Preise: 1. Preis für Visuelle Kunst 2003, N.U.S.J. Tornambé Museums Preis für Studierende in Visueller Kunst 2002–2003. 1. Erwähnung »Föderales Preisjahr 2001«, Buenos Aires/Argentinien. Sie hat an Ausstellungen unterschiedlichster künstlerischer Ausrichtung in Argentinien, Spanien, Belgien und Deutschland teilgenommen.

Carole Frances Lung

California native arrived in Weimar March 9, 2006. Geboren in Kalifornien, traf in Weimar am 9. März 2006 ein.

Vanessa Mayoraz

Born 1976 in Sierre/Switzerland. She studied at the Ecole Supérieure des Beaux-Arts de Genève, Geneva. Since 2000 she has been in various group exhibitions in Switzerland, France, Germany and USA and in March 2005 received an artist residency at »La Villa du Lavoir« in Paris. She makes installations using video, sound, writings and drawings. Light, space, body, temporality and imaginary worlds are the recurrent vehicle used in her installations. She explores the question of aliveness as well as the feelings of privacy and intimacy. She lives and works in Weimar and Geneva. Geboren 1976 in Sierre/Schweiz. Sie studierte an der Ecole Supérieur des Beaux-Arts in Genf. Seit 2000 stellte sie in der Schweiz, Frankreich, Deutschland und den USA in unterschiedlichen Gruppenausstellungen aus. Im März 2005 nahm sie an einer »Artist Residency« der »Villa du Lavoir« in Paris teil. Sie macht Installation mit Videos, Klang, Texten und Zeichnungen. Licht, Raum, Körper, Zeit und Fantasiewelten sind die wiederkehrenden Mittel in ihren Installationen. Sie erkundet Fragen der Lebendigkeit ebenso wie das Gefühl des Privaten und Intimen. Sie lebt und arbeitet in Weimar und Genf.

Annalisa Mazzoli

Born in Carpi, Modena/Italy in 1984. Student of Visual and Performing Arts, IUAV, Venice: A combination of visual art, theatre and multimedia studies. Exchange student to the MFA-Program »Public Art and New Artistic Strategies« at the Bauhaus-University Weimar. She has worked for the Cittadellarte – Fondazione Pistoletto in organizing and mounting the exhibition »The Third Paradise«, curated by Achille Bonito Oliva; Internship in the Art and Architecture Library Luigi Poletti, Modena in August 2005. Organization of the opening of the solo exibition »Dualismi« of Ivano Biasetti in Finale Emilia, Modena, April 2003. Lives and works in Venice. Geboren 1984 in Carpi, Modena/Italien, Studentin der Visuellen und Aufführenden Künste in IUAV, Venedig: Einer Mischung aus Freier Kunst-, Theater- und Multimediastudium. Sie absolvierte ein Semester als Austauschstudentin im MFA-Programm »Kunst im öffentlichen Raum und neue künstlerische Strategien« an der Bauhaus-Universität Weimar. Zusammenarbeit mit der Cittadellarte. Fondazione Pistoletto für die Organisation und Ausstattung der Ausstellung »Das dritte Paradies«, unter der Leitung von Achille Bonito Oliva; Praktikum in der Kunst- und Architekturbibliothek Luigi Poletti, Modena im August 2005. Im April 2003 organisierte sie die Vernissage der Ausstellung »Dualismi« des Künstlers Ivano Biasetti in Finale Emilia, Modena. Mazzoli lebt und arbeitet in Venedig.

Peer-Oliver Nau

1971 born in Halle/Saale/Germany. 1994–1999 studies of Sport Sciences at the Humboldt University Berlin; 1999–2003 Studies and diploma in design at the Technical College of Applied Art, in Zwickau; 2001 semester exchange in art at the University of Greifswald; 2003 instructor for chainsaw sculpture at the University of Potsdam; 2003 freelance artist in Potsdam; 2005 semester exchange at the Minneapolis College of Art and Design; 2004–2006 studies and diploma in the MFA-Program »Public Art and New Artistic Strategies« at the Bauhaus-University in Weimar. 1971 geboren in Halle /Saale/Deutschland. 1994–1999 Studium der Sportwissenschaften an der Humboldt Universität Berlin; 1999–2003 Dipl.-Designer an der FH für Angewandte Kunst, Zwickau; 2002 Austauschsemester – Kunst an der Universität Greifswald; 2003 Lehrauftrag für Kettensägenskulpturen an der Universität Potsdam; 2003 Freischaffender Künstler in Potsdam; 2005 Semesteraustausch an das Minneapolis College of Art and Design; 2004–2006 MFA-Programm »Kunst im öffentlichen Raum und neue künstlerische Strategien« an der Bauhaus-Universität in Weimar.

Emiliano Pistacchi

Born 1983 in Italy. Student of visual and performing arts in Venice at IUAV Institute of Architecture. Exchange student to the MFA-Program »Public Art and New Artistic Strategies« at the Bauhaus-University Weimar. Interested in art and video. Marriage with Nazuko in 2005, the marriage ended on June 23, 2006. Now living with U of the U&M service. Planning to open a section of study concerning Kraumer's reign. Nazuko opened a japanese restaurant in Venice. They never met again. 1983 in Italien geboren. Studiert Visuelle und Aufführende Künste in Venedig am IUAV, Institut für Architektur. Absolvierte ein Semester als Austauschstudent im MFA-Programm »Kunst im öffentlichen Raum und neue künstlerische Strategien« an der Bauhaus-Universität Weimar. Interessiert sich für Kunst und Video. Verheiratet mit Nazuko seit 2005. Die Ehe endete am 23. Juni 2006. Seitdem lebt er mit U von U&M Service zusammen. Derzeit plant er, ein Studiengebiet über das Reich der Kraumer zu gründen. Nazuko führt ein japanisches Restaurant in Venedig. Sie sind sich nicht wieder begegnet.

Merete Røstad

Born 1975 in Norway. Merete Røstad's current work has developed out of a rigorous drawing practice in both her academic and professional life in Norway and England. As a result she now uses industrial materials to sculpt metaphors within urban contexts. She will continue to explore the potential of spatial and temporal constructs as a catalyst for engaging with history, memory and imagination. Geboren 1975 in Norwegen. Merete Røstads gegenwärtige Arbeit hat sich aus einer konzentrierten Zeichenpraxis in ihrem akademischen wie auch ihrem beruflichen Leben in Norwegen und England entwickelt. Als Folge hiervon arbeitet sie nun mit industriellen Materialien, um Metaphern im urbanen Kontext zu entwerfen. Sie wird auch zukünftig das Potential räumlicher und zeitlicher Konstruktionen als Katalysator für eine Auseinandersetzung mit Geschichte, Erinnerung und Einbildungskraft erforschen.

Felix Ruffert

Born in 1972 in Jena/Thuringia. Studied art and German language and literature at the Friedrich-Schiller University in Jena. In 1999 he was a guest student at the University of Art and Design, Burg Giebichenstein in Halle. Between 1999 and 2000 he studied at the University Pisa/Italy. Subsequently he continued his art studies at the Bauhaus-University Weimar. In the winter term of 2002/03 he passed the State Teacher's Examination and earned his diploma in art with Prof. Liz Bachhuber and Katharina Hohmann. He minored in German and from 2003–2006 was in the MFA-Program »Public Art and New Artistic Strategies« at the Bauhaus-University in Weimar. 2004/05 he visited the postgraduate program in Visual Arts at the UIAV in Venice as an exchange student. Geboren 1972 in Jena/Thüringen. Studium Kunst und Germanistik an der Friedrich-Schiller Universität Jena. 1999 Gaststudent an der Hochschule für Kunst und Design, Burg Giebichenstein in Halle. 1999/2000 Studienaufenthalt an der Universität Pisa/Italien. Weiterführung des Kunststudiums an der Bauhaus-Universität Weimar. 2002/03 Staatsexamen/Diplom im Hauptfach Kunst/Deutsch bei Prof. Liz Bachhuber und Katharina Hohmann. 2003–06 MFA-Programm »Kunst im öffentlichen Raum und neue künstlerische Strategien« an der Bauhaus-Universität Weimar. 2004/05 Studienaufenthalt am Instituto Universitario di Architettura Venezia/Facolta di Arte e Design/clasAV (Postgraduate Program in Visual Arts) in Venedig.

Naomi Tereza Salmon

Born 1965 in Jerusalem/Israel. Photography studies at the Hadassah College, Jerusalem and the MFA-Program »Public Art and New Artistic Strategies« at the Bauhaus-University in Weimar. Lives and works in Germany. Her works combine photography, video, sound installations, and computer-based picture sequences. Winner of the Sharett Foundation Prize and a grant to work from the Ministry of Science, Culture, and Art of the State of Thuringia. Participated in numerous exhibitions and competitions in Eastern and Western Europe, Israel, USA and Japan. Guest teacher in the MFA graduate seminar at the Bauhaus-University. Works as an independent curator and as a presenter and member of the advisory board of the non-commercial local radio station »Radio Lotte« in Weimar. Since 2005 she is a member of the artist Duo »Barking Dogs United«. Geboren 1965 in Jerusalem/Israel. Studium der Fotografie am Hadassa College, Jerusalem und im MFA-Programm »Kunst im öffentlichen Raum und neue künstlerische Strategien« der Bauhaus-Universität in Weimar. Lebt und arbeitet in Deutschland. Gewinnerin des Sharett-Stiftung Stipendiums und des Arbeitsstipendium für Bildende Kunst des Freistaats Thüringen. Kombiniert in ihrer Arbeit Fotografie, Video und Ton-Installationen sowie computerbasierte Bildsequenzen. Teilnahme an mehreren Ausstellungen und Wettbewerben in Ost- und Westeuropa, Israel, den USA und Japan. Gastdozentin im MFA-Graduiertenseminar an der Bauhaus-Universität. Arbeitet als unabhängige Kuratorin und als Moderatorin und Mitglied des Beirats des lokalen Senders »Radio Lotte« in Weimar. Seit 2005 ist sie ein Teil des Künstlerduos »Barking Dogs United«.

Bianca Scliar Mancini

is a multimedia artist based in Montreal and Florianópolis (BR/CA). In her works she has been exploring the negotiations between private stories and collective memory. With a background in dance and photography she proposes translations between medias, as well as amplifies the notion of choreography into creations in the public space. She has also been involved in educational projects in which she investigates the dialogue between the body and the city and how this spaces print memories in each other. She concluded her Master Thesis in Public Art and New Artistic Strategies in June 2006 and is currently a member of The Sense Lab, at Concordia University, where she is researching for a PhD in Interdisciplinary Humanities. Bianca Scliar Mancini ist eine in Montreal und Florianópolis (BR/CA)

arbeitende Multimediakünstlerin. In ihren Arbeiten erforscht sie die Auseinandersetzungen zwischen persönlicher Geschichte und kollektiver Erinnerung. Vor dem Hintergrund ihrer Arbeitserfahrung in Tanz und Fotografie produziert sie mögliche Übersetzungen der Medien und erweitert die Vorstellung dessen, was »Choreografie« sein kann, bis hin zu künstlerischen Arbeiten im öffentlichen Raum. Sie war an erzieherischen Projekten beteiligt, in welchen sie den Dialog zwischen dem individuellen Körper und der Stadt erforschte. Im Juni 2006 schloss sie ihren Master im Programm »Kunst im öffentlichen Raum und neue künstlerische Strategien« ab. Derzeit ist sie Mitglied von The Sense Lab an der Concordia University, an der sie an einem PhD in interdiziplinärer Geisteswissenschaft arbeitet.

Andrea Sirch

Born 1980 in Munich, entered the MFA-Program »Public Art and New Artistic Strategies« at the Bauhaus-University in Weimar in October 2005. In 2004 she finished her diploma in Communication Design at the University of Applied Sciences in Munich. During and after this course of studies, she did several traineeships in different areas, for instance in a gold-plating studio, as a stonecutter and in an advertising agency. She took part in thematic exhibitions and has experimented with various media in her artwork, i.e. film, painting, drawing and installation. Wurde 1980 in München geboren. Im Oktober 2005 begann sie ihr Studium im MFA-Programm »Kunst im öffentlichen Raum und neue künstlerische Strategien« an der Bauhaus-Universität in Weimar. Sie hatte 2004 ihr Kommunikationsdesign-Studium an der Münchner Universität für Angewandte Künste mit Diplom abgeschlossen und hat während und nach dem Studium unterschiedliche Lehren absolviert: In einer Goldschmiedewerkstatt, als Steinschneiderin und in einer Werbeagentur. Sirch nahm an thematischen Gruppenausstellungen teil und experimentierte in ihren Arbeiten in unterschiedlichsten Medien, so z.B. Film, Malerei, Zeichnung und Installation.

David Spriggs

Born 1978 in Manchester / England. In 1992 he immigrated to Canada. He is working towards his MFA in Sculpture at Concordia University, Montreal. From Emily Carr Institute of Art & Design in Vancouver, B.C, he received his BFA in painting and sculpture. He attended St. Martins College of Art & Design in London, as part of his undergraduate studies. His artworks have been exhibited internationally. Geboren 1978 in Manchester / England, immigrierte 1992 nach Kanada. Zur Zeit macht er seinen MFA in Skulptur an der Concordia University in Montreal. Vom Emily Carr Institute of Art & Design in Vancouver, B.C, erhielt er seinen BFA in Malerei und Skulptur. Im Rahmen seines BFA besuchte er das St. Martins College of Art & Design in London. Seine Kunst wurde international ausgestellt.

BIOGRAPHY
LEBENSLAUF

Andrea Theis

Born 1966 in Bad Marienberg, graduated as Master of Fine Arts from the Bauhaus-University in Weimar in 2006. Guest semester at the University of Art and Design Helsinki. Previous Diploma in Photographic Engineering, specializing in Photography, Optics, Film and Video at the University of Applied Sciences Cologne in 1994. Since then she has been working as a freelancing artist, photographer and lecturer. Theis' work is primarily concerned with situation-specific interventions into public space, embedding process, platform and participation. It has been shown in national and international exhibitions and free, self-initiated projects since 1993. In 2003 a solo catalogue was published. She lives in Cologne and Berlin. Geboren 1966 in Bad Marienberg. Hat 2006 an der Bauhaus-Universität als Master of Fine Arts ihr Studium abgeschlossen. Gastsemester an der University of Art and Design Helsinki. Ein erstes Diplom als Fotoingenieurin mit Spezialisierung in Fotografie, Optik, Film und Video an der FH Köln 1994. Arbeitet seitdem als freischaffende Künstlerin, Fotografin und Dozentin. Theis' Arbeiten sind vornehmlich situations-spezifische Interventionen im öffentlichen Raum mit den Komponenten Prozess, Plattform und Partizipation. Sie werden seit 1993 in nationalen und internationalen Ausstellungen sowie freien, selbst-initiierten Projekten gezeigt. 2003 ist ein Einzelkatalog erschienen. Sie lebt in Köln und Berlin. <www.theis.kunstetage-deutz.de>

Teresa Vida Sánchez

She was born in 1980 in Priego de Córdoba / Spain. She is graduated in the Public Art and New Artistic Strategies MFA-Program at the Bauhaus-University Weimar. In 2005 she was exchange student at Oxford Brookes University, England. In 2003 she finished Fine Arts and received her Certificate of Pedagogic Aptitude at the »Alonso Cano« Faculty at the University of Granada in Spain. In 2001/2002 she was an Erasmus student at the Bauhaus-University Weimar. She participated in national and international exhibitions and congresses like »Farbinfo'04 International Congress« in Hildesheim / Germany and »AIC'04 Colour International Congress« in Porto Alegre / Brasil. She received a number of art prizes, like the »Pintura Joven Granada Prize« and the »Artes Plásticas Pepe Espaliu Prize« in Córdoba / Spain. Sie wurde 1980 in Priego de Córdoba in Spanien geboren. Sie ist Absolventin der Bauhaus-Universität für »Kunst im öffentlichen Raum und neue künstlerische Strategien« im MFA-Programm. Als Austauschstudentin besuchte sie die Universität Oxford in England. 2003 hat sie Ihr Diplom sowie das pädagogische Zertifikat an der Fakultät der Bildenden Kunst »Alonso Cano« in Granada, Spanien erworben, 2001/2002 studierte sie mit einem Erasmusstipendium an der Bauhaus-Universität in Weimar. Sie beteiligte sich an nationalen und internationalen Ausstellungen und Kongressen wie »Farbinfo'04 National Kongress« in Hildesheim / Germany oder »AIC'04 Colour International Congress« in Porto Alegre / Brasilien. Sie erhielt einige künstlerische Preise, »Pintura Joven Granada« und »Concurso Artes Plásticas, Pepe Espaliu« in Córdoba.

>>> Nikos Arvanitis Thanks to the DAAD (German Academic Exchange Service) and the A.S.Onassis Public Benefit Foundation for their support. >>> Nayari Castillo Special thanks: Annalisa Mazzoli, Merete Røstad, Alex Decoupigny, Ralph Kistler, Consuelo Méndez, Hipatia Amos, Andrea Acosta, Katharina Hofmann, Jirka Reichmann, Gerardo Zavarce, Ulrich Gmünder, Nils Rethmeier. >>> Karolina Freino Special and warm thanks to/Besonderen und lieben Dank an: Alfred Toepfer Stiftung F.V.S, Andrea Acosta, Prof. Liz Bachhuber, Mark Baskett, Marta Depta, Dušica Dražić, Tegan Forbes, Dr. Thomas Fuchs, Günter Golling (Weimarer Brunnen), Otto Hernandez, Sam Hopkins, Tomek Kaminski, Hannah Möller, Jirka Reichmann, Jens Rudolf, Naomi Tereza Salmon, Sebastian Stang, Prof. Dr. Olaf Weber. >>> Ralph Kistler Dank an Hostel Hababusch. >>> Karo Kollwitz Dank für die Unterstützung an das Tiefbauamt der Stadt Weimar und an die Kunstgießerei Kaiser in Düsseldorf. >>> Mariela Limerutti Like to thank Mark Baskett and Sandra Nakamura for their help to »des-cloud« my language skills, Andrea Theis and all the inhabitants of Meyerstraße in Weimar. Special thanks to the family Marusczyk and Ralph Kehr. Finally I need to thank my Nona for waiting until I could fly home, and Juan who still continues waiting for me on the other side of the clouds. >>> Peer-Oliver Nau Sponsoren der Performance »Die Kissenschlacht bei Jena-Auerstedt 2006«, Eva Koch – 41 Kissen in Handarbeit; Agrargenossenschaft Altengönna; Apoldaer Vereinsbrauerei; Bettfedernfabrik Otto Keller; Altenberge Wäscherei Behrendsen; Gutenberg Druckerei, Weimar; Straub Autovermietung, Weimar; RIWA 33 Partybus, Weimar; Apotex GmbH, Apolda; STURA Weimar (Dennis), STURA Jena, Sternevent GmbH, Jena; MDR; Jena TV; salve.tv; Radio Lotte; MDR1 Radio Thüringen; Freiwillige Feuerwehr Jena, Cospeda; Kommunalservice Jena; Jenakultur – Frau Halm; Juliane Richter (Plakatentwurf); Nici Wegener (Kamera und Filmschnitt); Zwei Raben GmbH – Jean Schablin & Daniel aus Berlin (Filmschnitt); Markus Ruprecht; Ralph Kistler; Maik Günther; Hans-Martin & Beate Nau; Allen Kissenschwingern. >>> Merete Røstad Wishes to thank: Herzogin-Anna-Amalia-Bibliothek, Freibad Schwanseebad, Bauhaus-Universität: MFA/Jirka Reichmann, Gipswerkstatt, Holzwerkstatt, Metallwerkstatt, Transport unit, MFPA. »giraffenmann«. A huge thanks to everyone that made this project possible through support and helping hands, you all know who you are and I am forever grateful… >>> Bianca Scliar Mancini Would like to thank the Mitarbeiters from the Bauhaus-University, specially Uwe, Sabine and Reiner, who helped me to turn the ideas into materiality. Thanks to my friends who supported me, Nathalia Larsen, Leigh Davis, Karolina Freino and Naja, for the documentation and suggestions. >>> Andrea Theis Bedankt sich bei/Thanks to: Rayan Hassan, Christine Hurst, Ralf Kehr, Micha Ott, Hanna Reifgerst, Antje Schmelzer, Aline Stephan, Martin Tuch, Florian Wehking.

Besonderen Dank an Special thanks to

Kerstin Stakemeier, Naomi Tereza Salmon, Susanne Bosch, Andrea Theis, Jay Rurtherford, Marie Geißler, Tanja Sannwald.

Ansprechpartner Contact Persons

Prof. Liz Bachhuber (Professorin/Head of the MFA-Program)
Susanne Bosch (Künstlerische Mitarbeiterin/Assistent Professor)
Jirka Reichmann (Büro, Koordination/Office, Co-ordinator)

Kontaktadresse Contact Information

Public Art and New Artistic Strategies
Kunst im öffentlichem Raum und neue künstlerische Strategien
Geschwister-Scholl-Str. 7
D-99421 Weimar
T: + 49 (0) 3643 5833-92
F: + 49 (0) 3643 5833-93
<mfa@gestaltung.uni-weimar.de>
<www.uni-weimar.de>

Sponsoren Sponsors

Goethe-Institut Caracas
Gutenberg Druckerei Weimar
Euphoria Immobilien
Salve TV
Hochschule für Musik Franz Liszt Weimar
hababusch
Stadt Strategen
Weimarer Wohnstätte
fundación emergente
extrawatt
ITA WEGMAN BILDUNGSSTÄTTE WEIMAR e.V
Studenten und Dozenteninitiative
für künstlerische Therapie und neue Lernwege
Bauhaus-Universität Weimar
Gemeinnützige Wohnungsgenossenschaft Weimar e.G.
Die Solidargemeinschaft rund ums Wohnen
www.papierkorb.de
Comic Attack
Fricke Der Bastelladen
deutsches national theater und staats kapelle weimar

Impressum Impressum

Verlag der Bauhaus-Universität Weimar,
University Publishers, 2006
D-99421 Weimar
F: +49 (0) 3643 5811-56
<verlag@uni-weimar.de>

Herausgeber Publisher

Fakultät Gestaltung MFA »Public Art and New Artistic Strategies/Kunst im öffentlichem Raum und neue künstlerische Strategien«

© Verlag, Künstler, Autoren/publishers, artists, authors

Fotonachweis Photography

Titelseite/Cover: Project SL MODE, Grocery shopping, Carole F. Lung. Photographer: Joe Kramm. Seite/Page 24: Naomi Tereza Salmon, Sam Hopkins. Seite/Page 32: Andrea Acosta. Seite/Page 42: Karolina Freino. Seite/Page 56: Martin Tuch, Rayan Hassen, Martin Tuch (von o. nach u./from top to bottom). Seite/Page 60: Justin Ames, Teresa Vida Sánchez.

Übersetzungen Translations

Kerstin Stakemeier, Liz Bachhuber, Künstler/artists

Gestaltung Design

Tanja Sannwald, Marie Geißler

Druck Printing

Gutenberg Druckerei Weimar

Redaktion Editing

Liz Bachhuber, Naomi Tereza Salmon, Jirka Reichmann

Lektorat Lector

Deutsch: Heidemarie Schirmer
Englisch: Kerstin Stakemeier, Liz Bachhuber

mit freundlicher unterstützung supported by

Marli-Hoppe-Ritter-Stiftung, Bauhaus-Universität Weimar