Rudolstädter Systembau GmbH
Oststraße 40, 07407 Rudolstadt Tel. 03672 454-0, Fax 03672 454-249
Datum: 06.04.10
Auftrag: 10-013-573
Bauwerk: Forschungsbauwerk **bauhaus**^{50} aus Stahl in Weimar
Seite 2.5

2.4 Darstellung der Lastfälle

2.4.1 LF 1 - Eigenlast Stahlkonstruktion + Dach

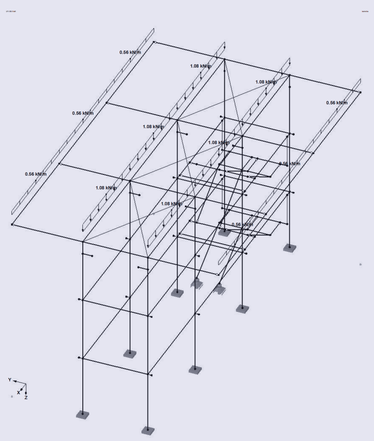

Rudolstädter Systembau GmbH
Oststraße 40, 07407 Rudolstadt Tel. 03672 454-0, Fax 03672 454-249
Datum: 06.04.10
Auftrag: 10-013-573
Bauwerk: Forschungsbauwerk **bauhaus**^{50} aus Stahl in Weimar
Seite 2.6

2.4.2 LF 2 - Eigenlast Ausbau Dach

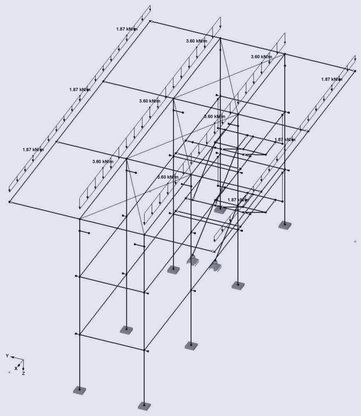

Rudolstädter Systembau GmbH
Oststraße 40, 07407 Rudolstadt Tel. 03672 454-0, Fax 03672 454-249
Datum: 06.04.10
Auftrag: 10-013-573
Bauwerk: Forschungsbauwerk **bauhaus**^{50} aus Stahl in Weimar
Seite 2.7

2.4.3 LF 3 - Schnee

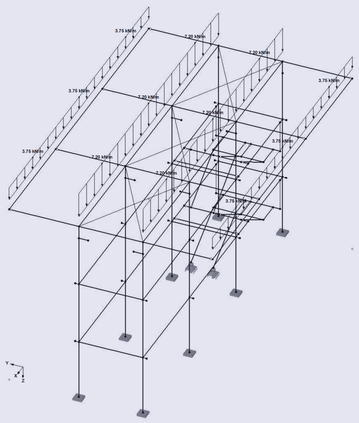

Rudolstädter Systembau GmbH
Oststraße 40, 07407 Rudolstadt Tel. 03672 454-0, Fax 03672 454-249
Datum: 06.04.10
Auftrag: 10-013-573
Bauwerk: Forschungsbauwerk **bauhaus**^{50} aus Stahl in Weimar
Seite 2.8

2.4.4 LF 4 - Wind +X

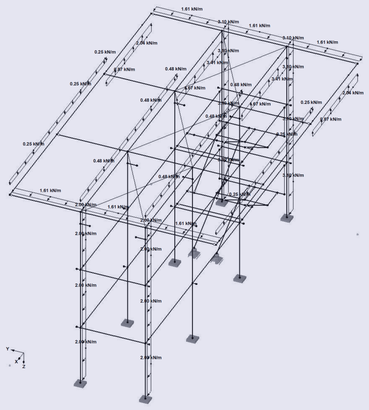

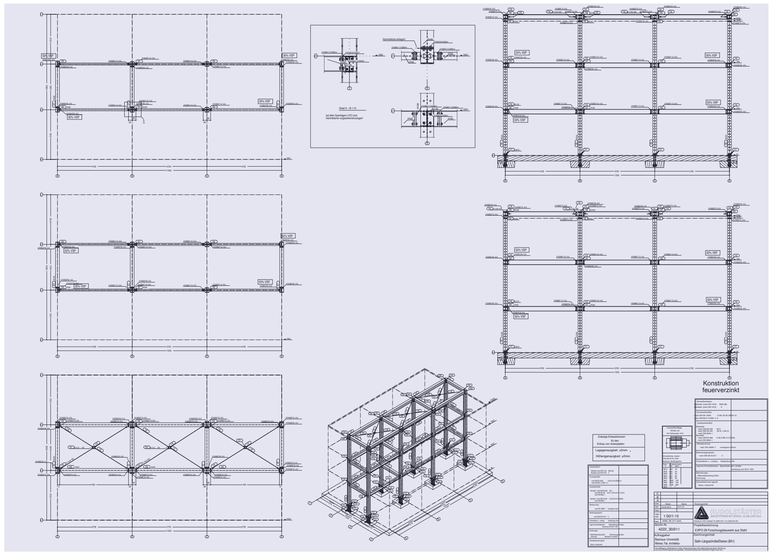

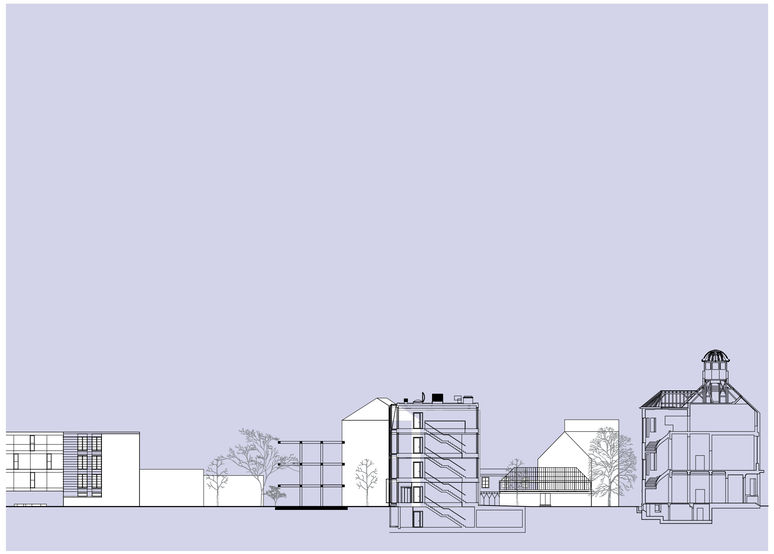

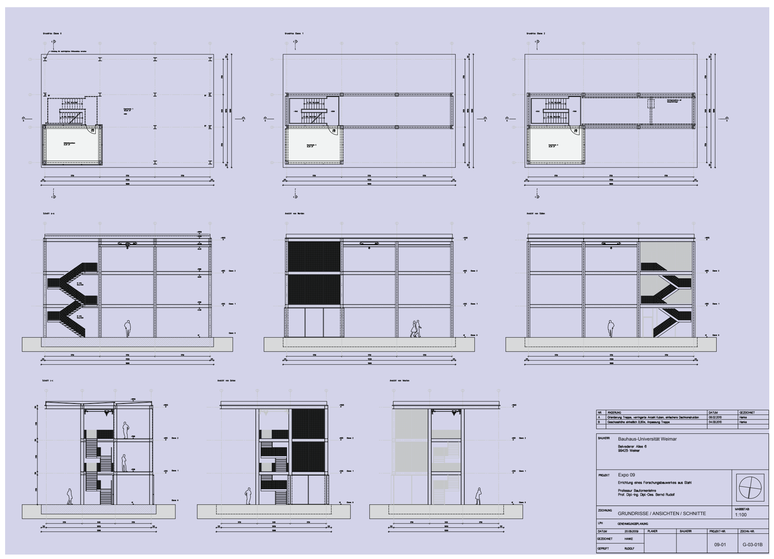

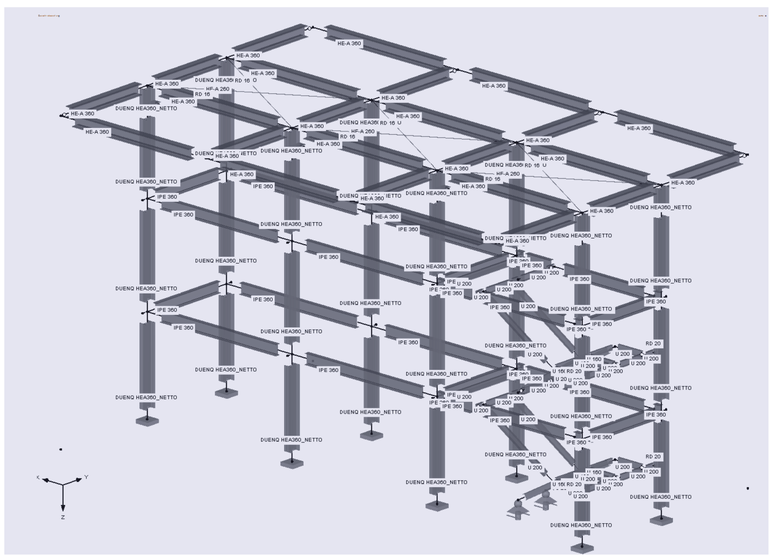

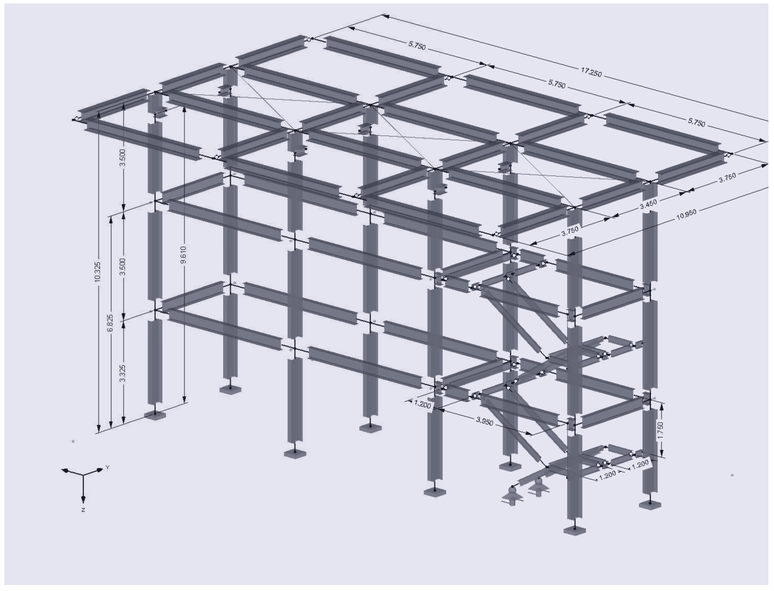

x.stahl

x.stahl / experimentelles modulares Bauen 2010 ff
Entwurfsverfasser: Bernd Rudolf, Christian Hanke
Statik: Frank Werner / Planung Gündung: Ingenieurbüro Mattias Münz
Sachsponsoring: bauforum.stahl / Realisierung: RSB Rudolstadt